フルオートエコキュート（電解水生成装置付） 仕様書

項　目		仕　様
システム	型　式	CS-FHP401N
	適用電力制度	季節別時間帯別電灯／時間帯別電灯対応通電制御型
	種類（設置場所）	屋外型
	定格電圧・周波数	単相200V　50/60Hz
	沸き上げ温度	約65℃～90℃（運転モードによる）
	安全装置	漏電遮断器
	年間給湯効率(APF)	3.1
	給水器具認証番号	W014-20020-115
貯湯タンクユニット	型　式	CS-FHP401NTU
	タンク容量	400L
	設置場所	屋外専用
	外形寸法	（幅）677mm×（奥行）787mm×（高）1846mm
	質　量	95kg（満水時：495kg）
	最大使用圧力	190kPa
	風呂保温時消費電力	133W
	凍結防止ヒーター	約36W（ON：3℃，OFF：10℃）
	電解水生成時消費電力	850W
ヒートポンプユニット	型　式	CS-HPU4510（10モデル）
	外形寸法	（幅）820mm×（奥行）300mm×（高）650mm
	質量	52kg
	中間期加熱能力（※2、※3）	4.5kW
	中間期消費電力（※3）	1.025kW
	中間期COP（※3）	4.4
	夏期加熱能力/消費電力(※2,※4)	4.5kW/0.900kW
	冬期加熱能力/消費電力(※2,※5)	4.5kW/1.160kW
	冬期高温加熱能力（※1,※2,※6）	4.5kW
	冬期高温消費電力(※1,※6)	1.500kW
	運転音（※7）	中間期：38dB(※3)　/　冬期：43dB(※6)
	冷媒名(封入量)	CO2(0.825kg)
	運転電流(※8)	6.10A
	設計圧力(高圧側/低圧側)	14.0MPa/8.5MPa
	最大電流	14.7A
	待機電力(※9)	7.5W
時計機能		24時間表示、リチウム電池による停電保証、誤差±30秒/月
台所リモコン、浴室リモコン		音声ガイダンス、インターホン
別売部品	台所リモコン（F-02K）、浴室リモコン（F-01NB）、サブリモコン台所用（F-02S）、リモコンケーブル20m（CLM-20B）、リモコンケーブル50m（CLM-50B）、浴槽アダプターストレート型（BA-F761）、浴槽アダプターL型（BA-F791）、アース棒（GT-30B）、脚部カバー（C-K400C）、下部耐震補強ガイド（TG-K400B）	

記1.年間給湯効率（APF)は、（社）日本冷凍空調工業会の規格である　JRA4050:2007R　に基づき、消費者の使用実態を考慮に入れた給湯効率を示すため、1年間を通して、一定条件のもとに運転した時の単位消費電力量あたりの給湯熱量を表したものです。
（年間給湯効率＝1年間で使用する給湯に係る熱量÷1年間で必要な消費電力量）
記2.中間期COPは、消費電力1kWあたりの加熱能力を表したものです。
（中間期エネルギー消費効率＝中間期加熱能力÷中間期消費電力）

※1　低外気温時は除霜の為、加熱能力が低下することがあります。
※2　沸き上げ終了直前では加熱能力が低下することがあります。
※3　作動条件：外気温（乾球温度／湿球温度℃）16℃／12℃、水温17℃、沸き上げ温度65℃
※4　作動条件：外気温（乾球温度／湿球温度℃）25℃／21℃、水温24℃、沸き上げ温度65℃
※5　作動条件：外気温（乾球温度／湿球温度℃）7℃／6℃、水温9℃、沸き上げ温度65℃
※6　作動条件：外気温（乾球温度／湿球温度℃）7℃／6℃、水温9℃、沸き上げ温度90℃
※7　定格条件下での測定（JRA4050に準じ測定）
※8　中間期条件下での測定
※9　凍結防止運転時を除く

注意：低外気温度時は除霜の為、夜間時間帯の間に貯湯容量全量を沸き上げできないことがあります。

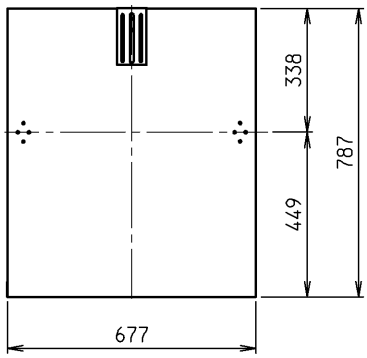

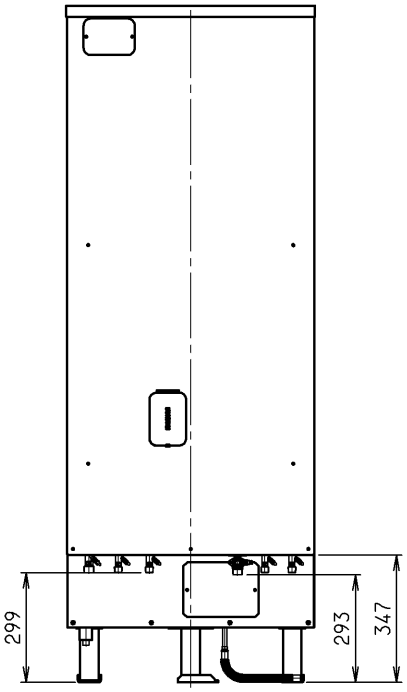

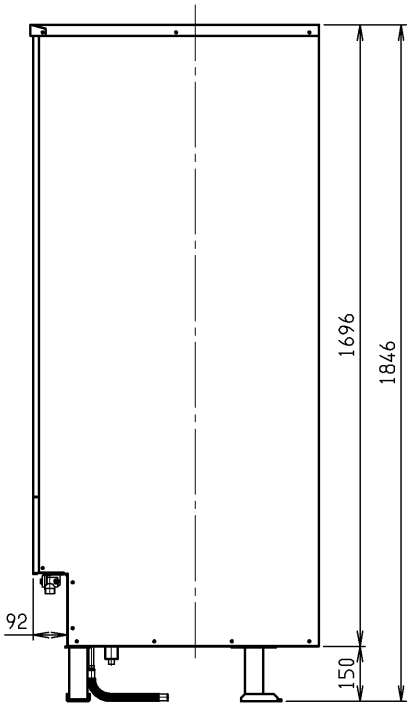

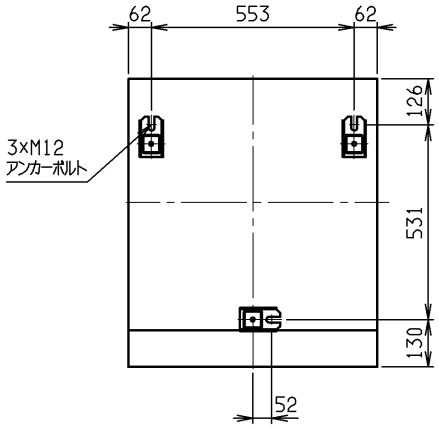

アンカーボルト位置図（上面透視図）

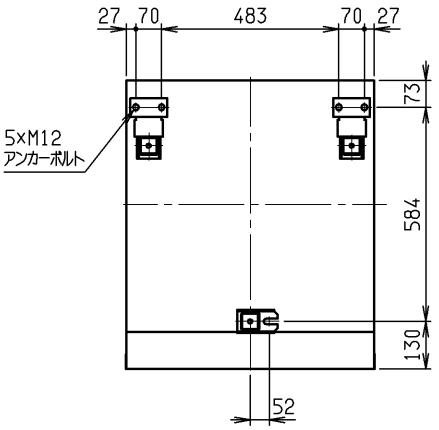

壁固定金具取付位置図（上面透視図）

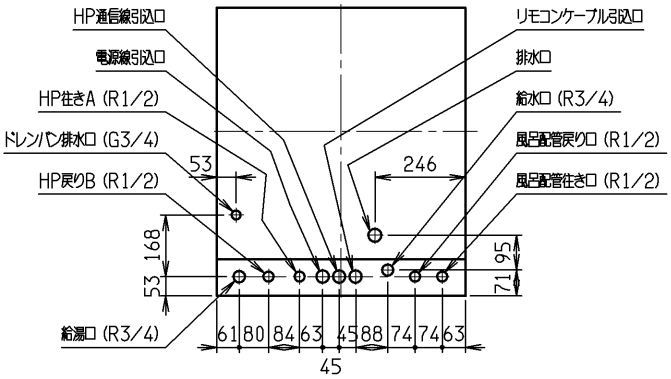

配管・ケーブル引込位置図（上面透視図）

400Lフルオートエコキュート（標準機／電解水生成装置付）
400L貯湯タンクユニット外形図

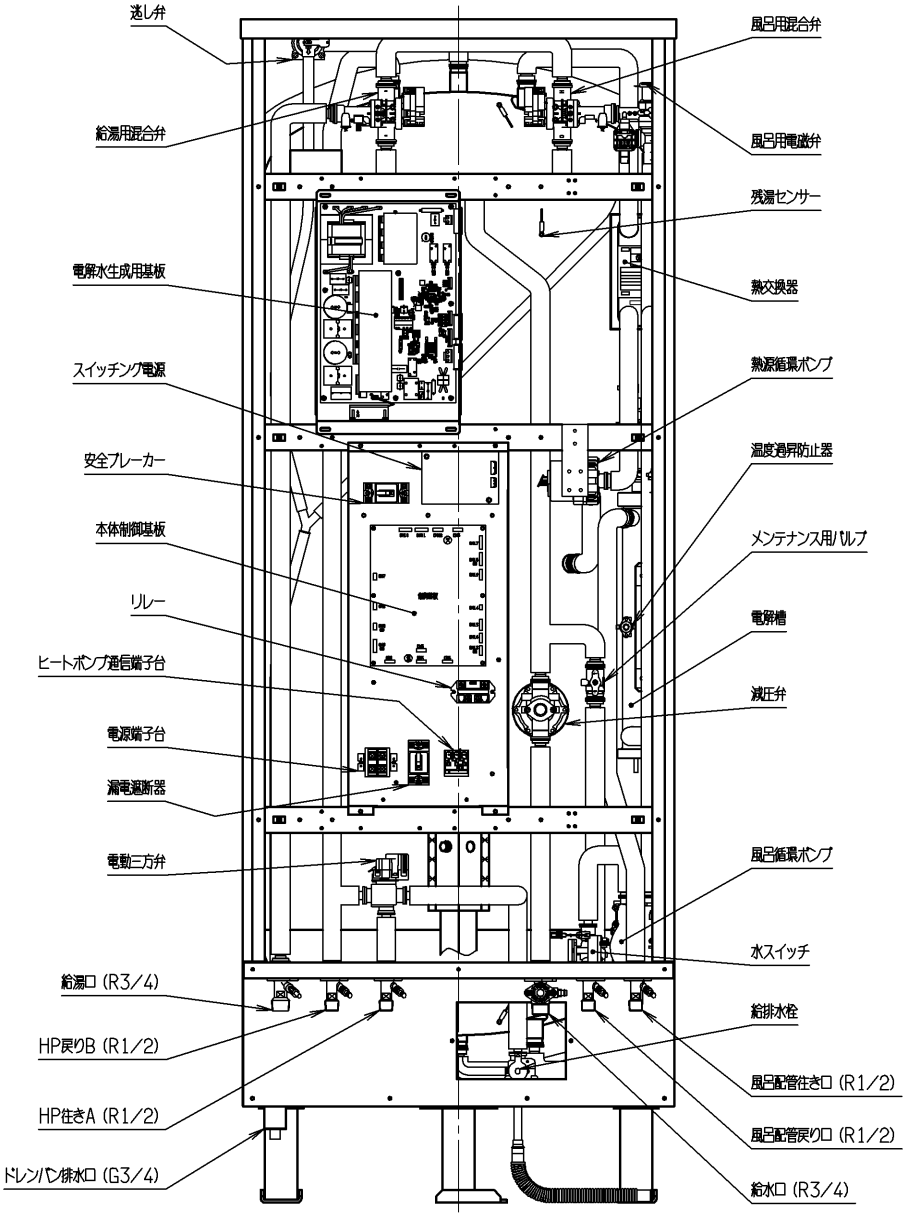

フルオートエコキュート（電解水生成装置付）
400L貯湯タンクユニット　構造図

１．仕様書

型式名		CS－HPU4510
外形寸法		650mm（高）×820mm（幅）×300mm（奥行）
質量		52kg
中間期加熱能力※2、※3		4．5kW
中間期消費電力※3		1．025kW
中間期COP※3		4．4
夏期加熱能力／消費電力※2、※4		4．5kW／0．900kW
冬期加熱能力／消費電力 ※2、※5		4．5kW／1．160kW
冬期高温加熱能力※1、※2、※6		4．5kW
冬期高温消費電力※1、※6		1．500kW
運転音※7	中間期※3	38dB
	冬期※6	43dB
冷媒名（封入量）		CO_2（0．825kg）
運転電流※8		6．10A
設計圧（高圧／低圧）		14．0MPa／8．5MPa
最大電流		14．7A
待機電力※9		7．5W

※1　低外気温時は除霜の為、加熱能力が低下することがあります
※2　沸き上げ終了直前では加熱能力が低下する場合があります
※3　作動条件：外気温（DB／WB ℃）　16／12℃、水温　17℃、沸き上げ温度65℃
※4　作動条件：外気温（DB／WB ℃）　25／21℃、水温　24℃、沸き上げ温度65℃
※5　作動条件：外気温（DB／WB ℃）　7／　6℃、水温　9℃、沸き上げ温度65℃
※6　作動条件：外気温（DB／WB ℃）　7／　6℃、水温　9℃、沸き上げ温度90℃
※7　JRA4050準じ測定
※8　中間期条件下での測定
※9　凍結防止運転時を除く

外観図

1） H／Pユニット外観図

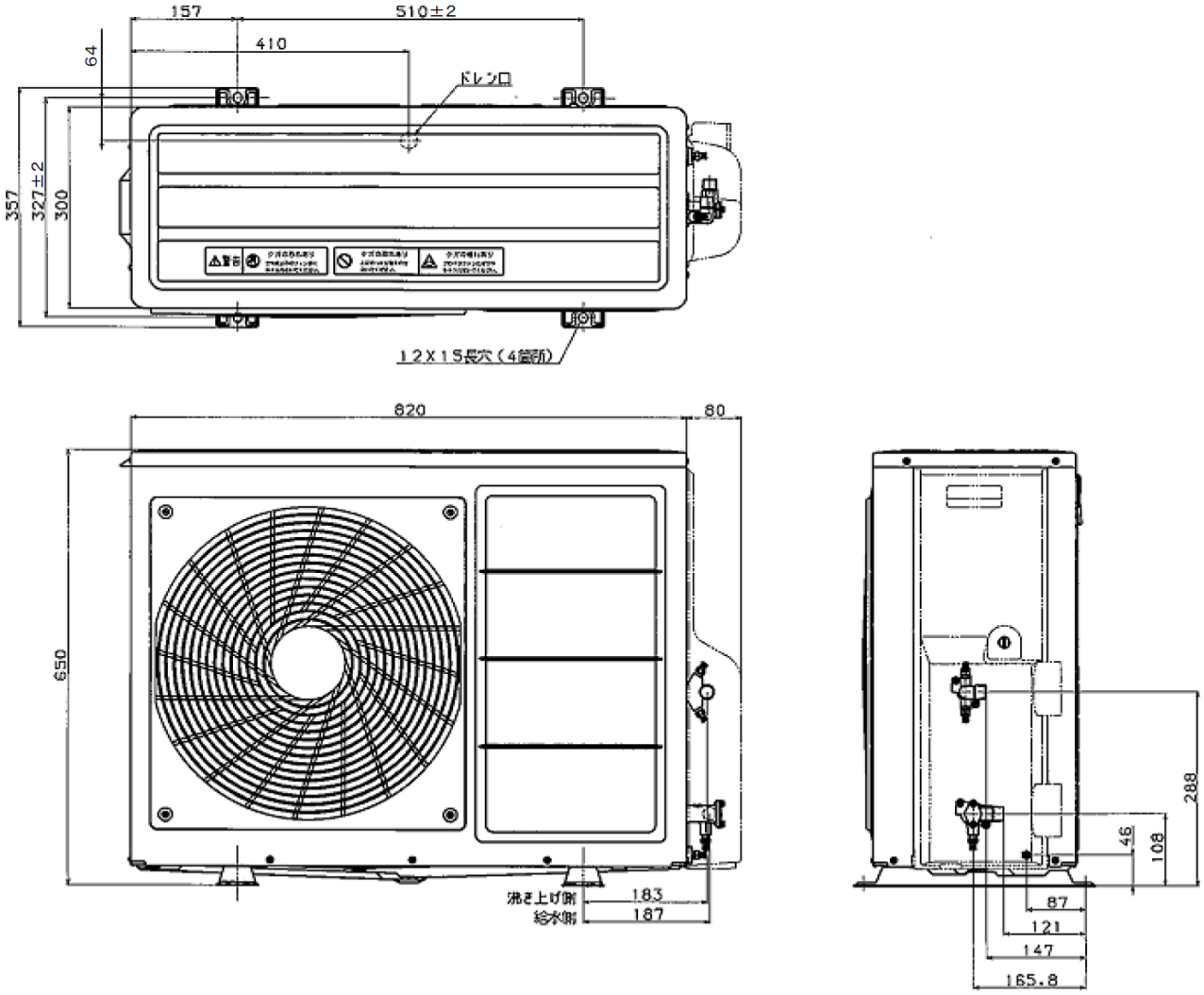

フルオートエコキュート（電解水生成装置付） 仕様書

項 目		仕 様
システム	型 式	CS-FHP501N
	適用電力制度	季節別時間帯別電灯／時間帯別電灯対応通電制御型
	種類（設置場所）	屋外型
	定格電圧・周波数	単相200V 50/60Hz
	沸き上げ温度	約65℃～90℃（運転モードによる）
	安全装置	漏電遮断器
	年間給湯効率(APF)	3.1
	給水器具認証番号	W014-20020-115
貯湯タンクユニット	型 式	CS-FHP501NTU
	タンク容量	500L
	設置場所	屋外専用
	外径寸法	（幅）677mm×（奥行）787mm×（高）2188mm
	質 量	106kg（満水時：606kg）
	最大使用圧力	190kPa
	風呂保温時消費電力	133W
	凍結防止ヒーター	約36W（ON：3℃, OFF：10℃）
	電解水生成時消費電力	850W
ヒートポンプユニット	型 式	CS-HPU6010（10モデル）
	外形寸法	（幅）820mm×（奥行）300mm×（高）650mm
	質量	54kg
	中間期加熱能力（※2、※3）	6.0kW
	中間期消費電力（※3）	1.365kW
	中間期COP（※3）	4.4
	夏期加熱能力/消費電力(※2,※4)	4.5kW/0.900kW
	冬期加熱能力/消費電力(※2,※5)	6.0kW/1.620kW
	冬期高温加熱能力（※1,※2,※6）	6.0kW
	冬期高温消費電力(※1,※6)	2.000kW
	運転音（※7）	中間期：40dB(※3) / 冬期：45dB(※6)
	冷媒名(封入量)	CO2(1.000kg)
	運転電流(※8)	7.30A
	設計圧力(高圧側/低圧側)	14.0MPa/8.5MPa
	最大電流	16.0A
	待機電力(※9)	7.5W
時計機能		24時間表示、リチウム電池による停電保証、誤差±30秒/月
台所リモコン、浴室リモコン		音声ガイダンス、インターホン
別売部品	台所リモコン（F-02K）、浴室リモコン（F-01NB）、サブリモコン台所用（F-02S）、リモコンケーブル20m（CLM-20B）、リモコンケーブル50m（CLM-50B）、浴槽アダプターストレート型（BA-F761）、浴槽アダプターL型（BA-F791）、アース棒（GT-30B）、脚部カバー（C-K400C）、下部耐震補強ガイド（TG-K400B）	

記1.年間給湯効率（APF)は、（社）日本冷凍空調工業会の規格である JRA4050:2007R に基づき、消費者の使用実態を考慮に入れた給湯効率を示すため、1年間を通して、一定条件のもとに運転した時の単位消費電力量あたりの給湯熱量を表したものです。
（年間給湯効率＝1年間で使用する給湯に係る熱量÷1年間で必要な消費電力量）
記2.中間期COPは、消費電力1kWあたりの加熱能力を表したものです。
（中間期エネルギー消費効率＝中間期加熱能力÷中間期消費電力）

※1 低外気温時は除霜の為、加熱能力が低下することがあります。
※2 沸き上げ終了直前では加熱能力が低下することがあります。
※3 作動条件：外気温（乾球温度／湿球温度℃）16℃／12℃、水温17℃、沸き上げ温度65℃
※4 作動条件：外気温（乾球温度／湿球温度℃）25℃／21℃、水温24℃、沸き上げ温度65℃
※5 作動条件：外気温（乾球温度／湿球温度℃）7℃／6℃、水温9℃、沸き上げ温度65℃
※6 作動条件：外気温（乾球温度／湿球温度℃）7℃／6℃、水温9℃、沸き上げ温度90℃
※7 定格条件下での測定（JRA4050に準じ測定）
※8 中間期条件下での測定
※9 凍結防止運転時を除く

注意：低外気温度時は除霜の為、夜間時間帯の間に貯湯容量全量を沸き上げできないことがあります。

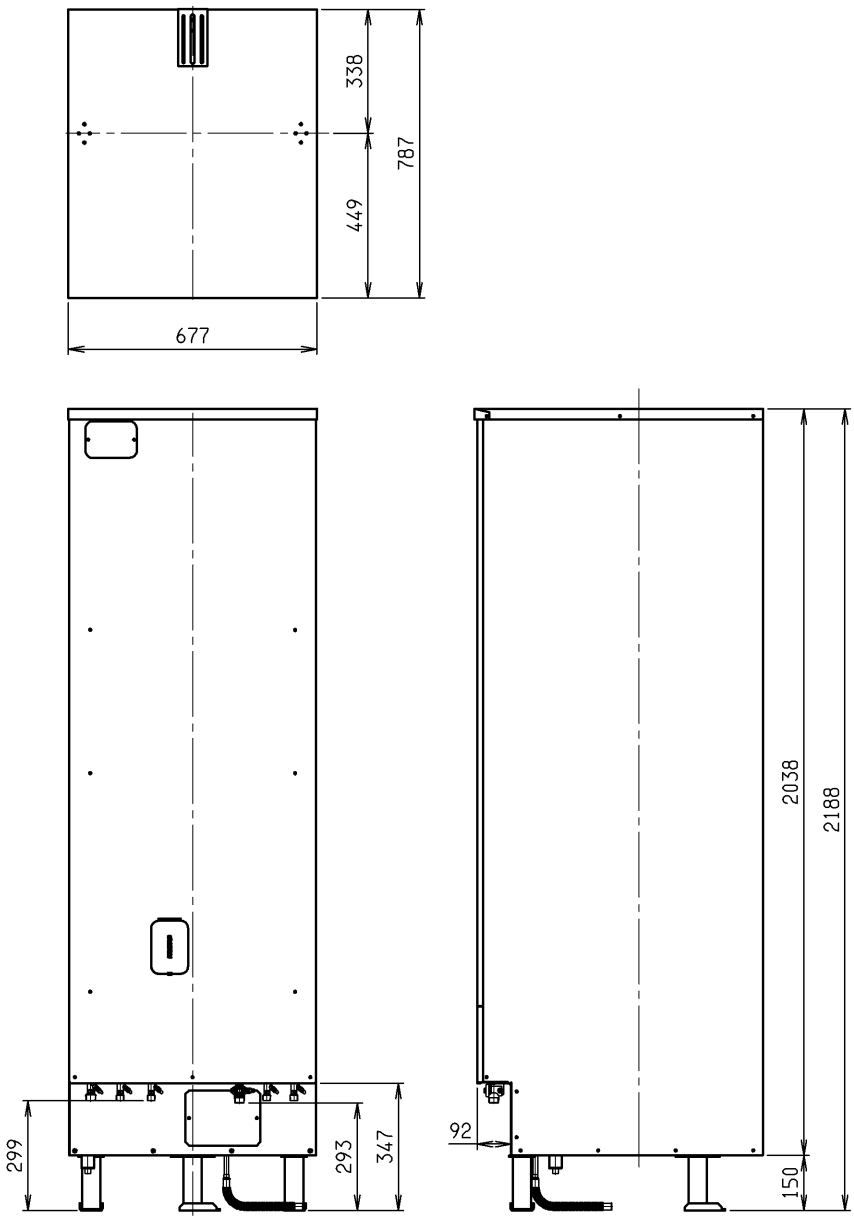

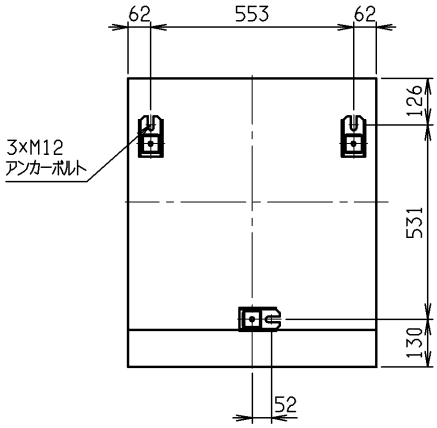

アンカーボルト位置図（上面透視図）

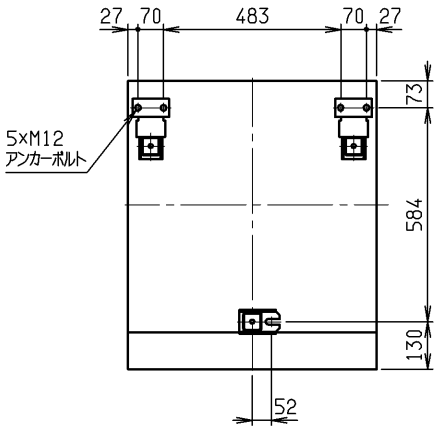

脚固定金具取付位置図（上面透視図）

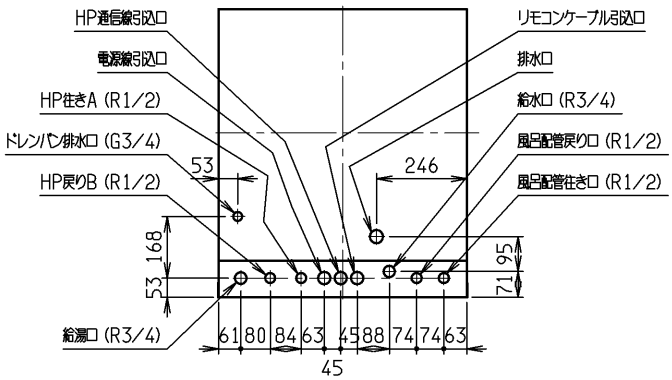

配管・ケーブル引込位置図（上面透視図）

フルオートエコキュート（標準機／電解水生成装置付）
500L貯湯タンクユニット　外形図

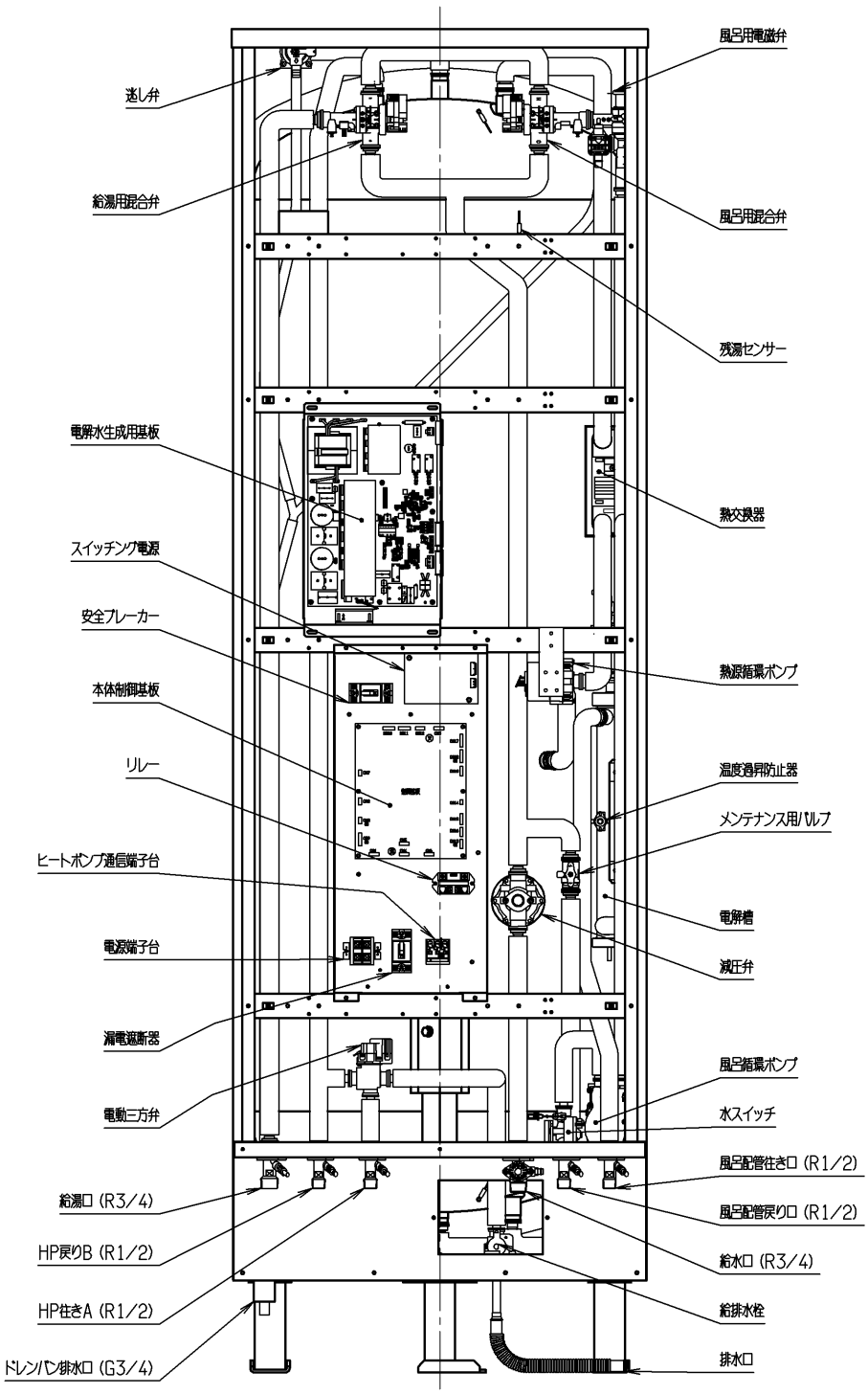

フルオートエコキュート（電解水生成装置付）
500L貯湯タンクユニット　構造図

１．仕様書

[ヒートポンプユニット]

型式名		CS－HPU6010
外形寸法		650mm（高）×820mm（幅）×300mm（奥行）
質量		54kg
中間期加熱能力※2、※3		6．0kW
中間期消費電力※3		1．365kW
中間期COP※3		4．4
夏期加熱能力／消費電力※2、※4		4．5kW／0．900kW
冬期加熱能力／消費電力 ※2、※5		6．0kW／1．620kW
冬期高温加熱能力※1、※2、※6		6．0kW
冬期高温消費電力※1、※6		2．000kW
運転音※7	中間期※3	40dB
	冬期※6	45dB
冷媒名（封入量）		CO_2（1．000kg）
運転電流※8		7．30A
設計圧（高圧／低圧）		14．0MPa／8．5MPa
最大電流		16．0A
待機電力※9		7．5W

※1　低外気温時は除霜の為、加熱能力が低下することがあります
※2　沸き上げ終了直前では加熱能力が低下する場合があります
※3　作動条件：外気温（DB／WB ℃）　16／12℃、水温　17℃、沸き上げ温度65℃
※4　作動条件：外気温（DB／WB ℃）　25／21℃、水温　24℃、沸き上げ温度65℃
※5　作動条件：外気温（DB／WB ℃）　7／　6℃、水温　9℃、沸き上げ温度65℃
※6　作動条件：外気温（DB／WB ℃）　7／　6℃、水温　9℃、沸き上げ温度90℃
※7　JRA4050準じ測定
※8　中間期条件下での測定
※9　凍結防止運転時を除く

外観図

1） H／Pユニット外観図

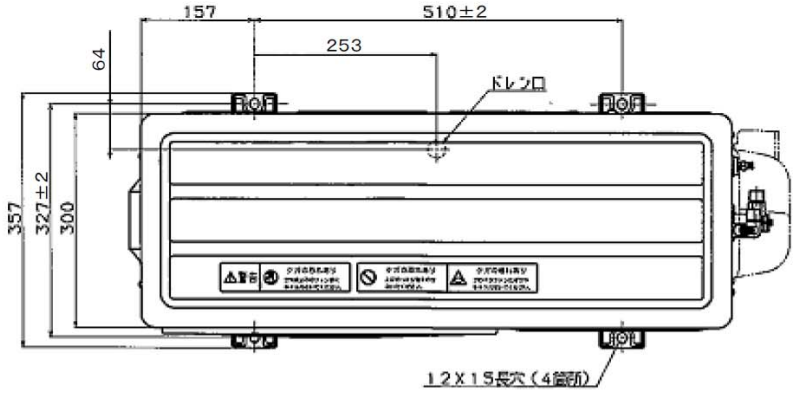

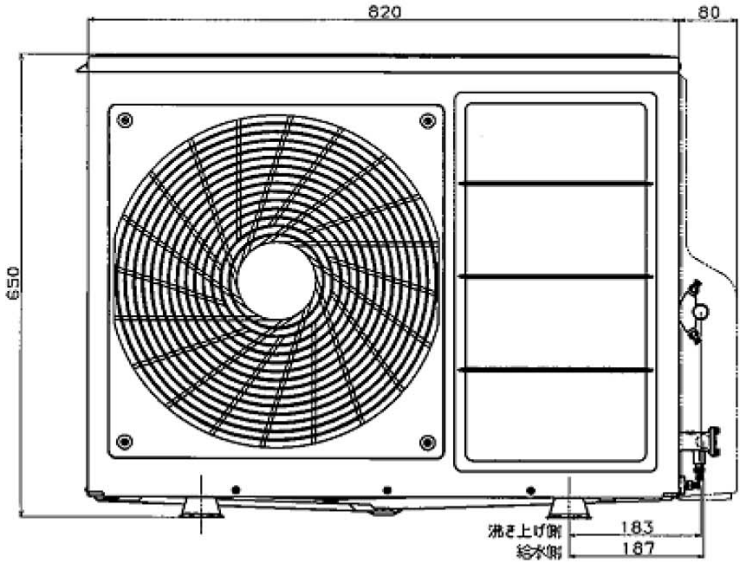

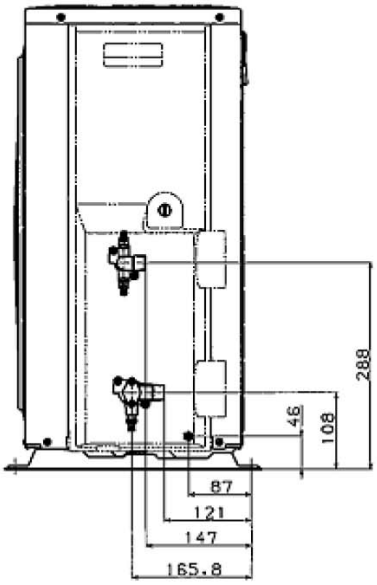

台所リモコン（F－02K）

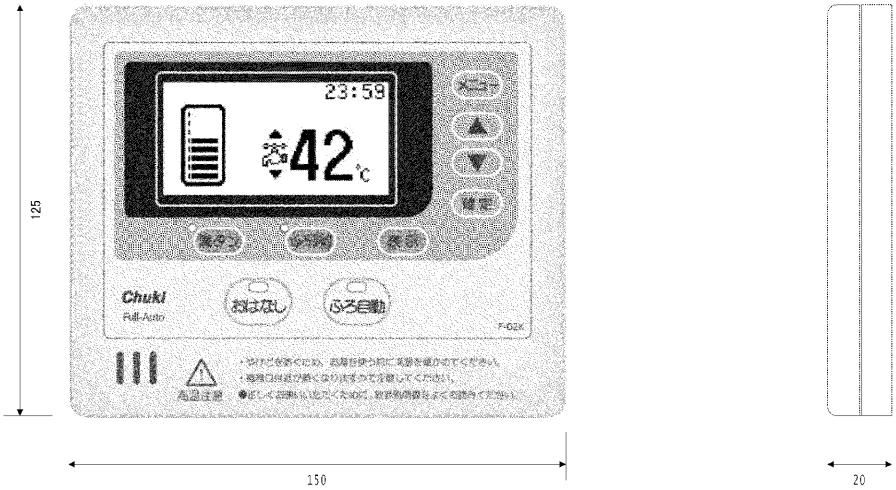

浴室リモコン（F－01NB）

サブリモコン（F－02S）

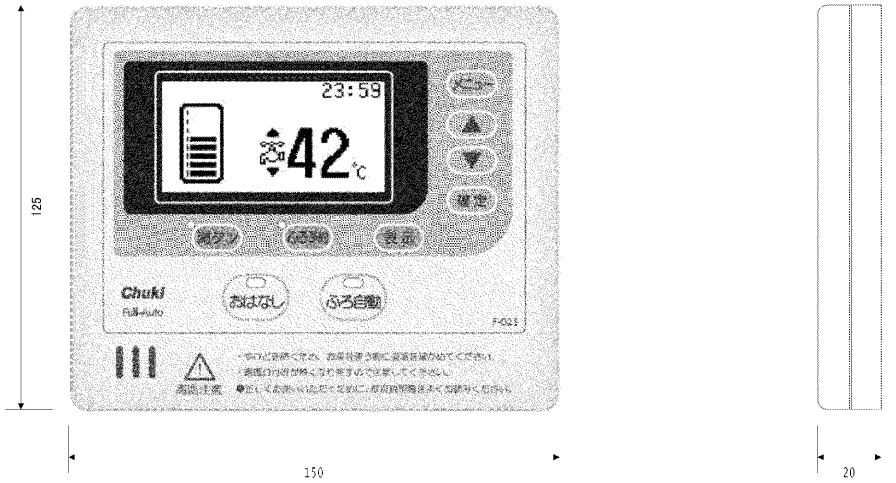

脚部カバー（別売部品）　C-K400C

符号	部　品　名	数量
1	前面カバー	1
2	裏面カバー	1
3	側面カバー（右）	1
4	側面カバー（左）	1
5	４mm タッピンネジ	8

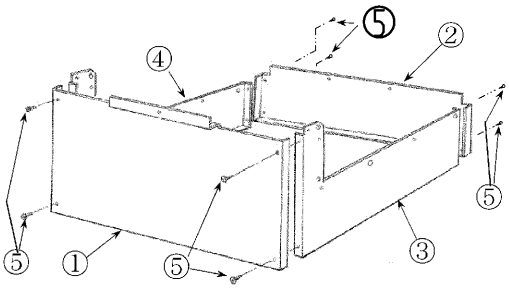

①

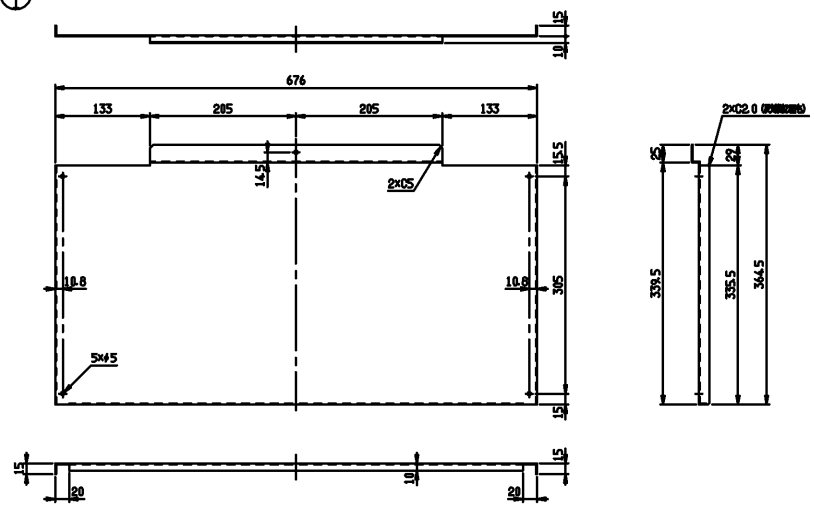

③

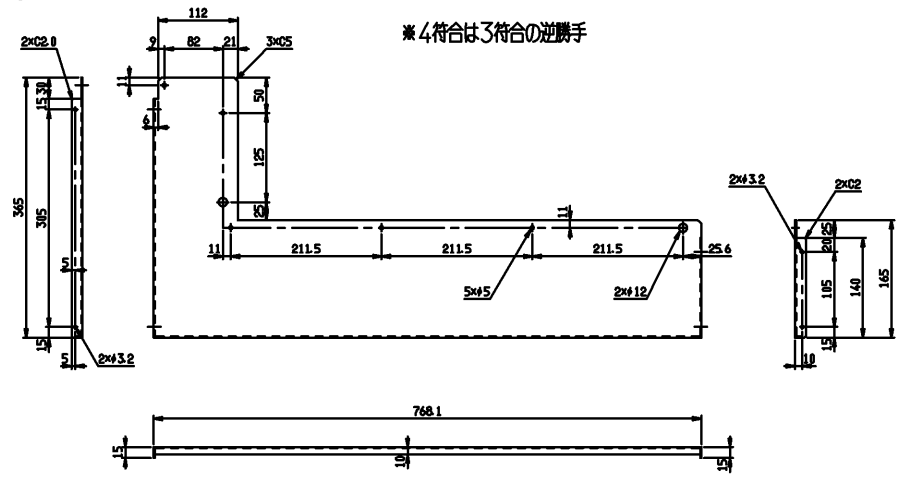
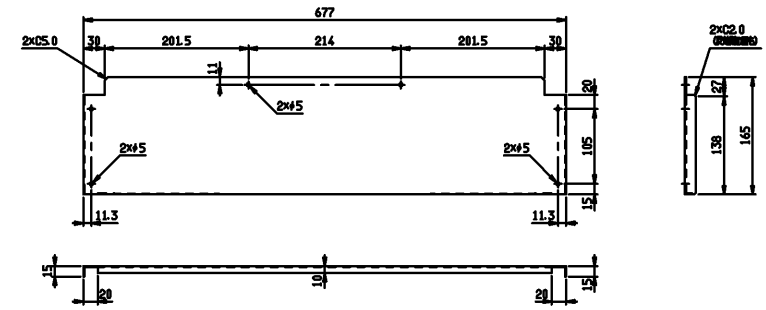
②