CO2 ヒートポンプ式給湯機
400L 給湯専用タイプ　仕様書

項　目		仕　様
型式	セット	CS-KHP402
	ヒートポンプユニット	CS-KHP401PU
	貯湯タンクユニット	CS-KHP402TU
適用電力制度		季節別時間帯別電灯／時間帯別電灯対応通電制御型
種類（設置場所）		屋外型
タンク容量		400L
沸き上げ能力		4.5kW（最大 5.5kW）
定格電圧・周波数		単相 200V　50/60Hz
定格加熱能力（※2，※3）		4.5kW
定格消費電力（※3）		0.935kW
夏季加熱能力／消費電力（※2，※4）		4.5kW／0.93kW
冬季加熱能力／消費電力（※2，※5）		4.5kW／1.15kW
冬季高温加熱能力（※1，※2，※6）		4.5kW
冬季高温消費電力（※1，※6）		1.50kW
凍結防止ヒーター		約 36W（ON：3℃，OFF：10℃）
沸き上げ温度		約 65℃～90℃（運転ﾓｰﾄﾞによる）
寸法	ヒートポンプユニット	（幅）820mm×（奥行）300mm×（高）650mm
	貯湯タンクユニット	（幅）700mm×（奥行）794mm×（高）1998mm
質量	ヒートポンプユニット	59kg
	貯湯タンクユニット	84kg（満水時：484kg）
運転電流（※8）		16A
運転音（※7）		38dB
最大使用圧力		190kPa
冷媒名（封入量）		CO2（1.125kg）
安全装置		漏電遮断器、温度過昇防止器、缶体保護弁
時計装置		24 時間表示、停電保証 24 時間以上、誤差±30 秒／月
給水器具認証番号		W014-20020-071
台所ﾘﾓｺﾝ		K-01K 形、音声ガイダンス
別売部品	リモコンケーブル	CLM-20、CLM-50（2 芯、無極性）
	脚部カバー（4 面）	C-K400B
	定量止水栓	CSV-01
	下部耐震補強ガイド	TG-K400

※1　低外気温時は除霜の為、加熱能力が低下することがあります。
※2　沸き上げ終了直前では加熱能力が低下することがあります。
※3　作動条件：外気温（乾球温度／湿球温度℃）16℃／12℃、水温 17℃、沸き上げ温度 65℃
※4　作動条件：外気温（乾球温度／湿球温度℃）25℃／21℃、水温 24℃、沸き上げ温度 65℃
※5　作動条件：外気温（乾球温度／湿球温度℃）7℃／4℃、水温 9℃、沸き上げ温度 65℃
※6　作動条件：外気温（乾球温度／湿球温度℃）7℃／6℃、水温 9℃、沸き上げ温度 90℃
※7　定格条件下での測定（JIS のﾙｰﾑｴｱｺﾝﾃﾞｨｼｮﾅに準じ測定）
※8　定格条件下での測定

注意：低外気温度時は除霜の為、夜間時間帯の間に貯湯容量全量を沸き上げできないことがあります。

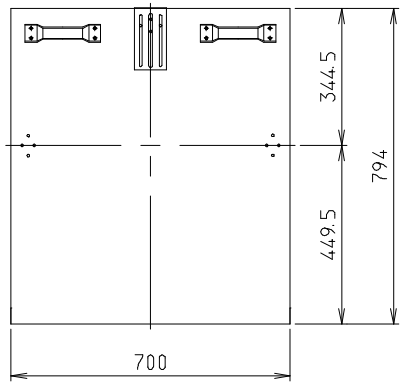

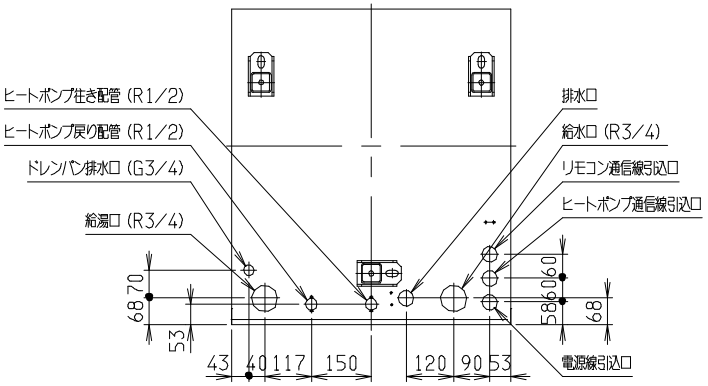

配管位置図（上面透視図）

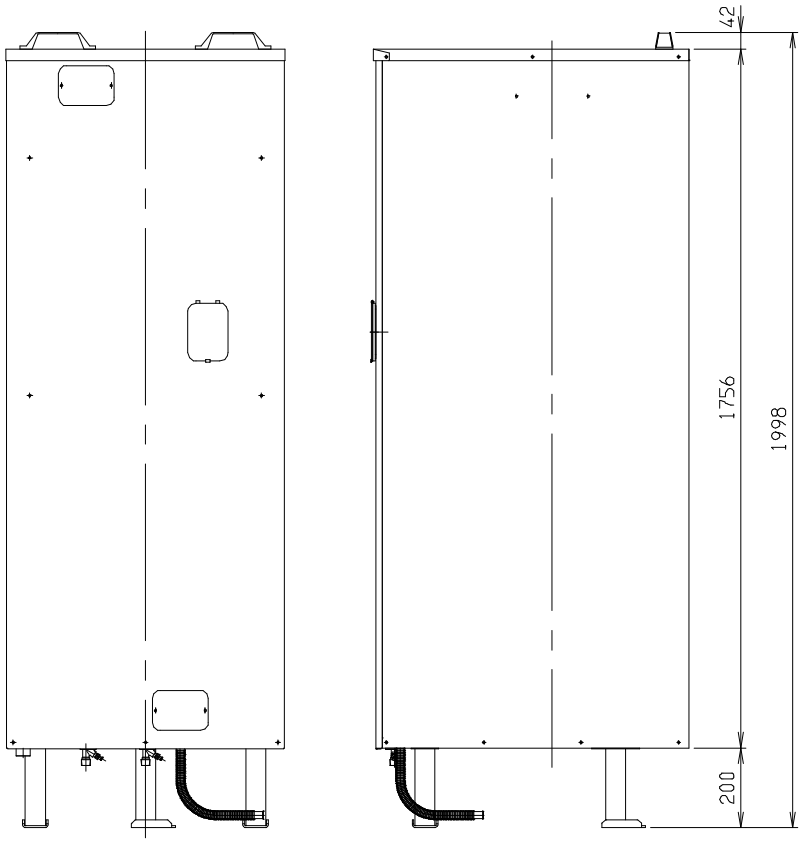

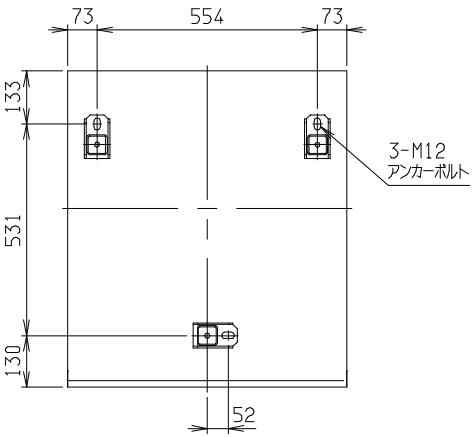

アンカーボルト取付位置図（上面透視図）

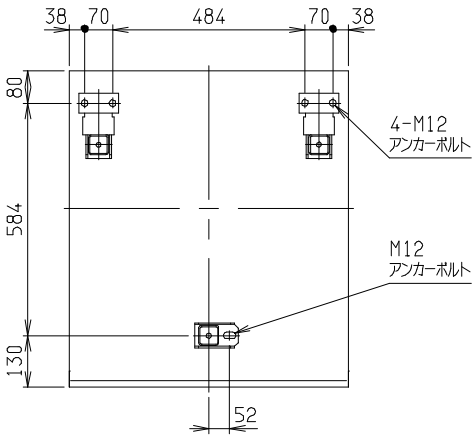

脚固定金具取付位置図（上面透視図）

CO_2 ヒートポンプ式給湯機（給湯専用タイプ）
400L貯湯タンクユニット　外形図
対象機種：CS-KHP402TU

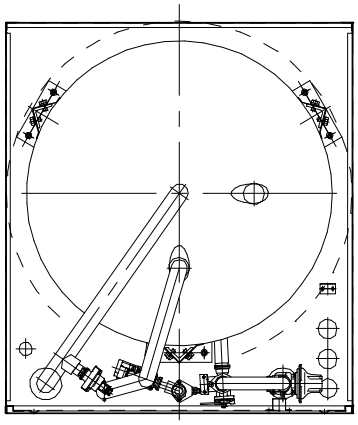

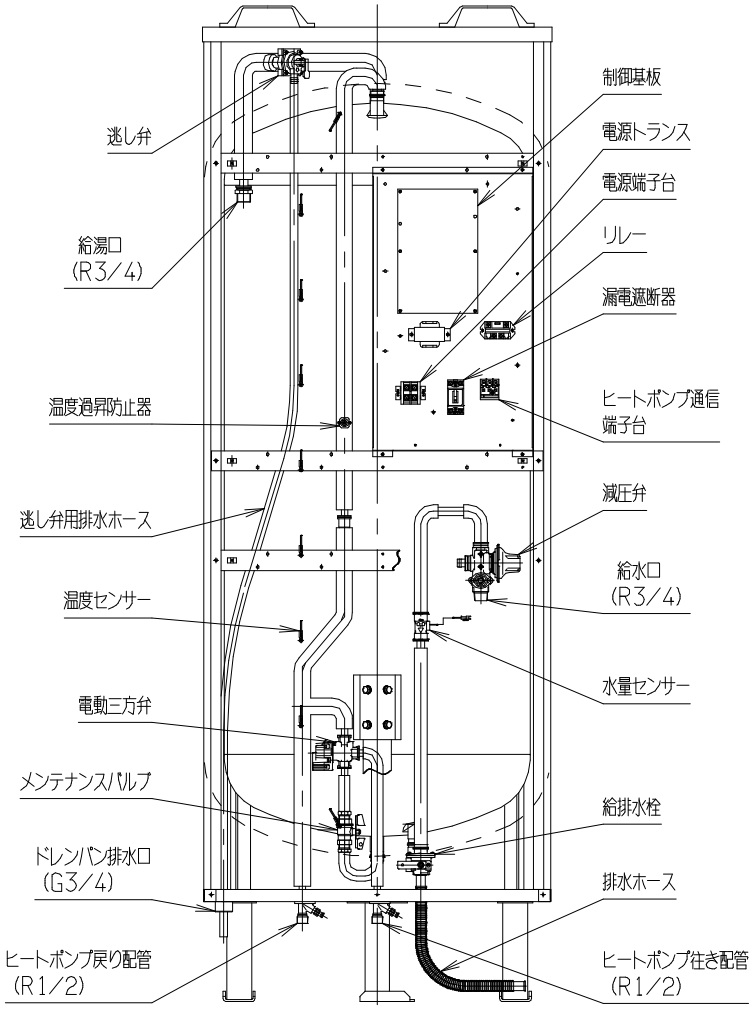

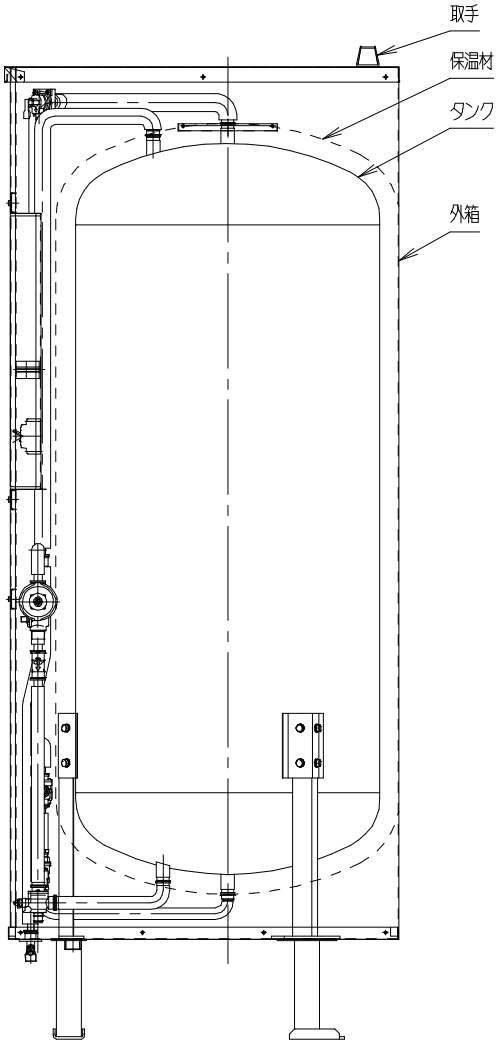

CO_2 ヒートポンプ式給湯機（給湯専用タイプ）
400L貯湯タンクユニット　構造図
対象機種：CS-KHP402TU

ヒートポンプユニット（ＣＳ－ＫＨＰ４０１ＰＵ）

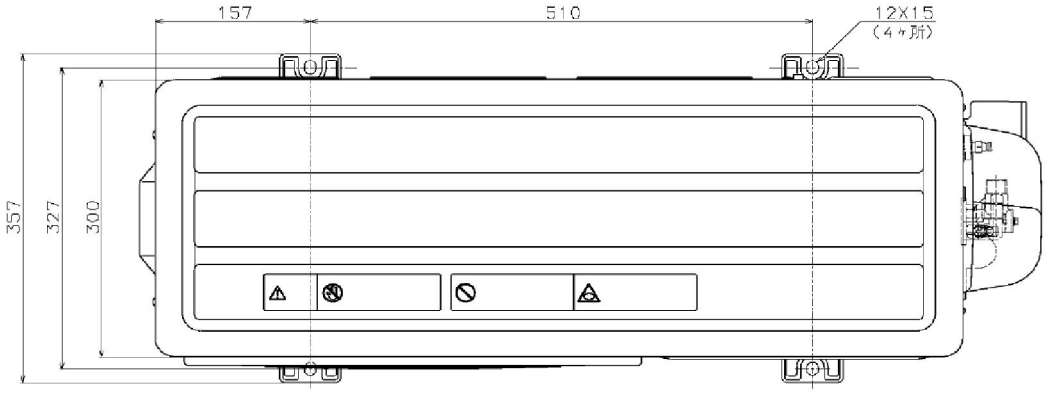

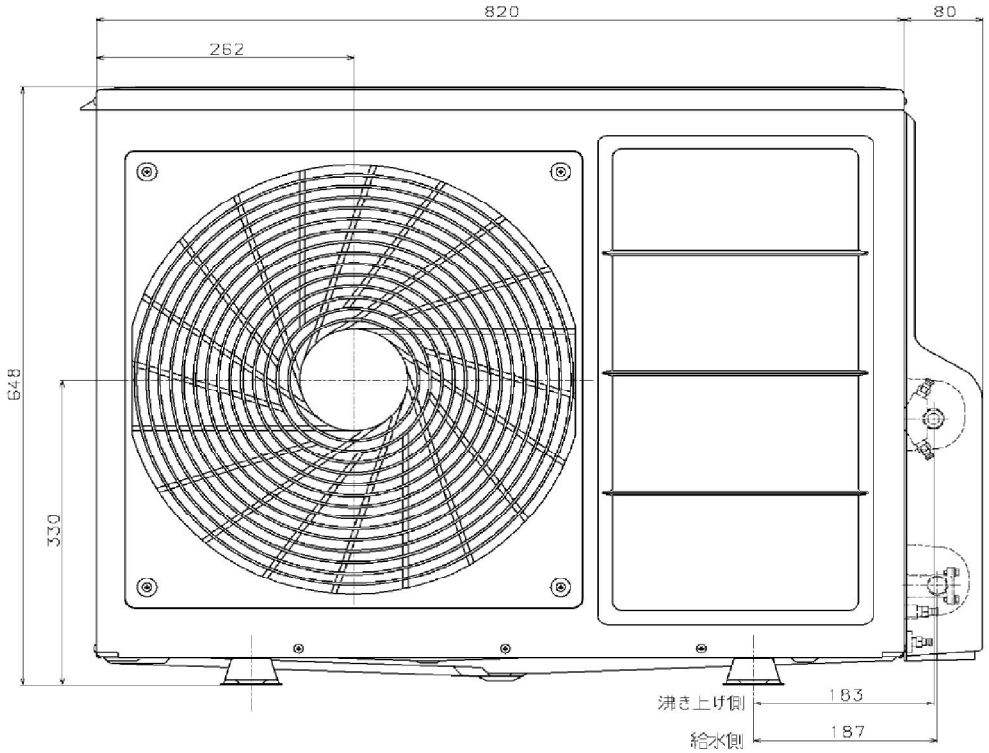

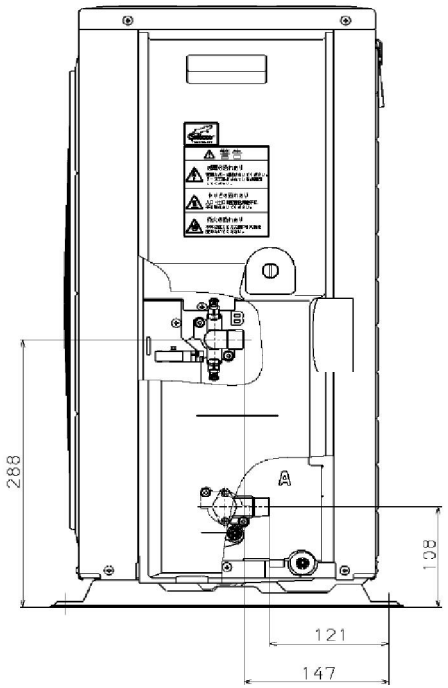

CO2 ヒートポンプ式給湯機
500L 給湯専用タイプ　仕様書

項　目		仕　様
型式	セット	CS-KHP502
	ヒートポンプユニット	CS-KHP501PU
	貯湯タンクユニット	CS-KHP502TU
適用電力制度		季節別時間帯別電灯／時間帯別電灯対応通電制御型
種類（設置場所）		屋外型
タンク容量		500L
沸き上げ能力		6.0kW（最大 6.0kW）
定格電圧・周波数		単相 200V　50/60Hz
定格加熱能力（※2，※3）		6.0kW
定格消費電力（※3）		1.245kW
夏季加熱能力／消費電力（※2，※4）		4.5kW／0.93kW
冬季加熱能力／消費電力（※2，※5）		4.5kW／1.60kW
冬季高温加熱能力（※1，※2，※6）		6.0kW
冬季高温消費電力（※1，※6）		1.90kW
凍結防止ヒーター		約 36W（ON：3℃，OFF：10℃）
沸き上げ温度		約 65℃～90℃（運転ﾓｰﾄﾞによる）
寸法	ヒートポンプユニット	（幅）820mm×（奥行）300mm×（高）690mm
	貯湯タンクユニット	（幅）700mm×（奥行）794mm×（高）2340mm
質量	ヒートポンプユニット	64kg
	貯湯タンクユニット	96kg（満水時：596kg）
運転電流（※8）		18A
運転音（※7）		40dB
最大使用圧力		190kPa
冷媒名（封入量）		CO2（1.150kg）
安全装置		漏電遮断器、温度過昇防止器、缶体保護弁
時計装置		24 時間表示、停電保証 24 時間以上、誤差±30 秒／月
給水器具認証番号		W014-20020-071
台所ﾘﾓｺﾝ		K-01K 形、音声ガイダンス
別売部品	リモコンケーブル	CLM-20、CLM-50（2 芯、無極性）
	脚部ｶﾊﾞｰ（4 面）	C-K400B
	定量止水栓	CSV-01
	下部耐震補強ガイド	TG-K400

※1　低外気温時は除霜の為、加熱能力が低下することがあります。
※2　沸き上げ終了直前では加熱能力が低下することがあります。
※3　作動条件：外気温（乾球温度／湿球温度℃）16℃／12℃、水温 17℃、沸き上げ温度 65℃
※4　作動条件：外気温（乾球温度／湿球温度℃）25℃／21℃、水温 24℃、沸き上げ温度 65℃
※5　作動条件：外気温（乾球温度／湿球温度℃）7℃／4℃、水温 9℃、沸き上げ温度 65℃
※6　作動条件：外気温（乾球温度／湿球温度℃）7℃／6℃、水温 9℃、沸き上げ温度 90℃
※7　定格条件下での測定（JIS のﾙｰﾑｴｱｺﾝﾃﾞｨｼｮﾅに準じ測定）
※8　定格条件下での測定

注意：低外気温度時は除霜の為、夜間時間帯の間に貯湯容量全量を沸き上げできないことがあります。

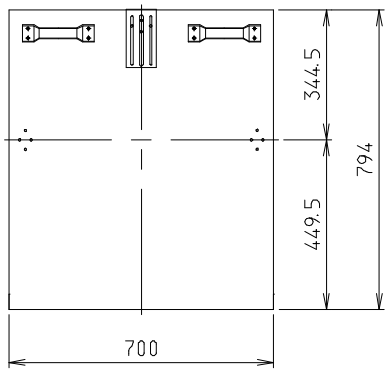

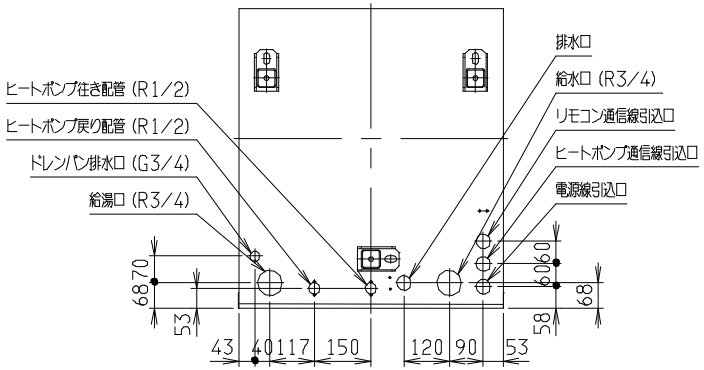

配管位置図（上面透視図）

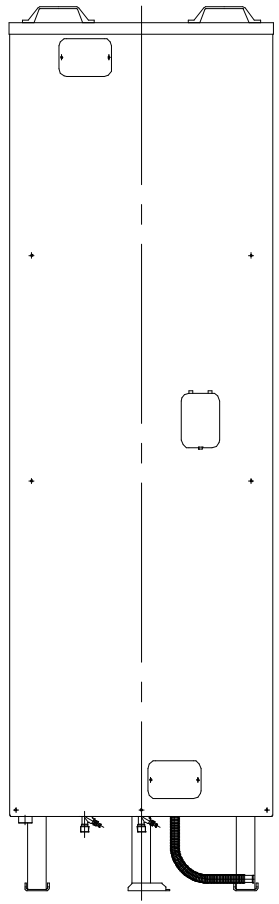

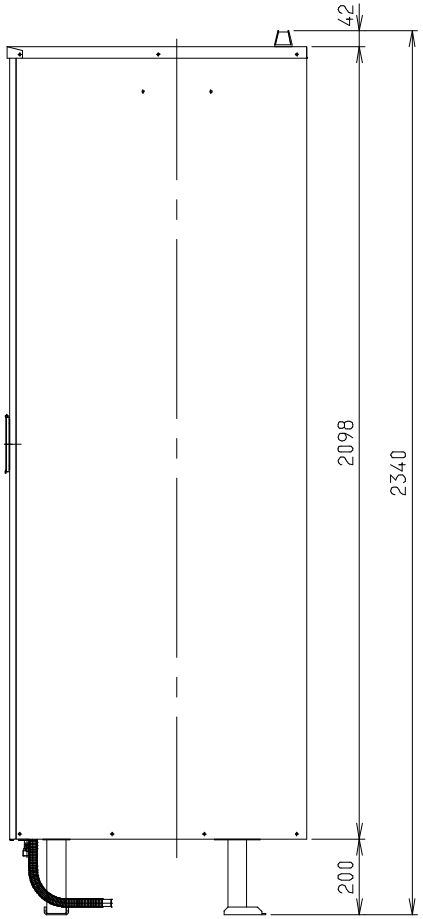

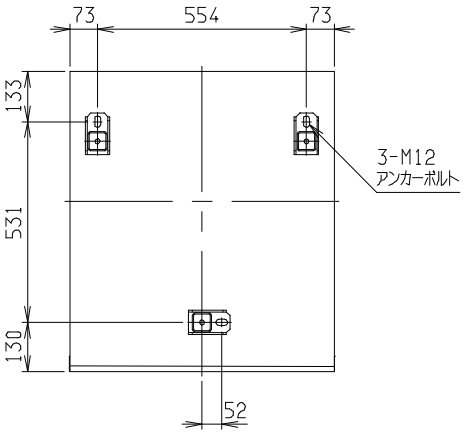

アンカーボルト位置図（上面透視図）

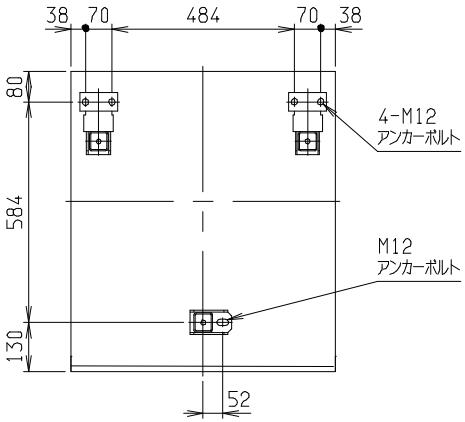

脚固定金具取付位置図（上面透視図）

CO_2 ヒートポンプ式給湯機（給湯専用タイプ）
500L貯湯タンクユニット　外形図
対象機種：CS-KHP502TU

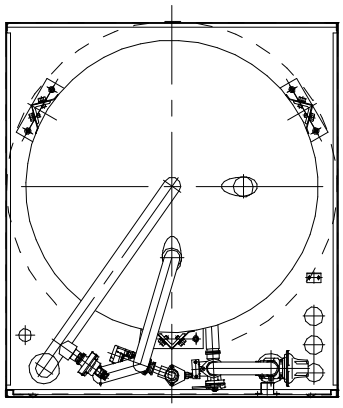

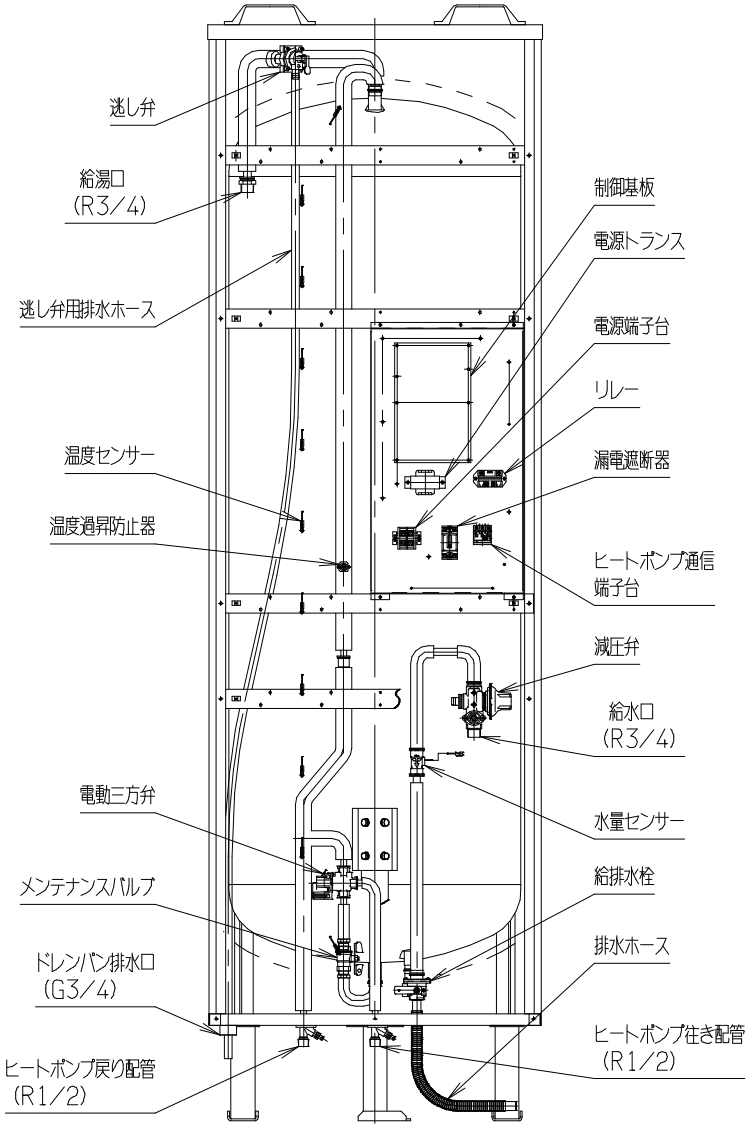

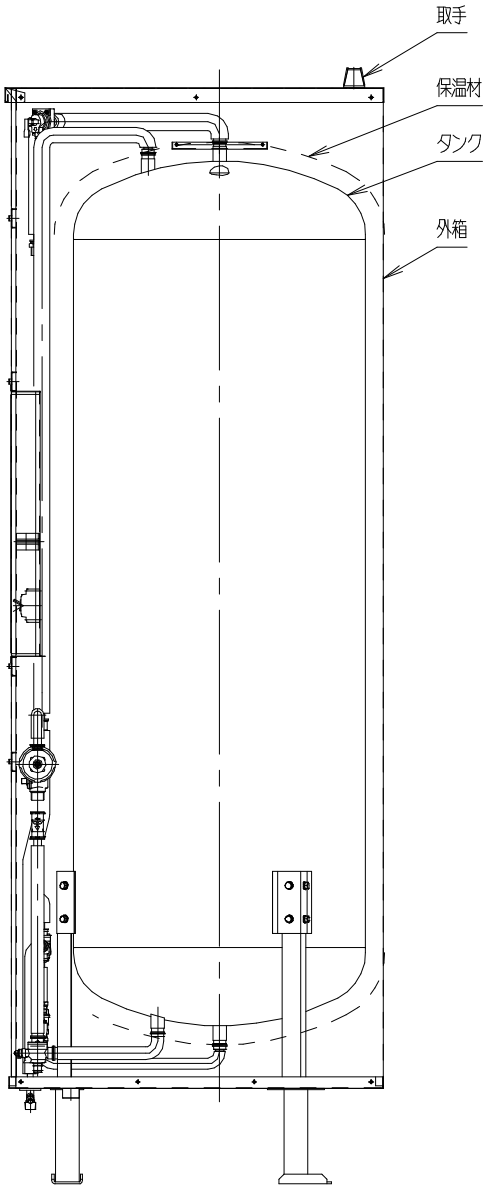

CO_2 ヒートポンプ式給湯機（給湯専用タイプ）
500L貯湯タンクユニット　構造図
対象機種：CS-KHP502TU

ヒートポンプユニット（ＣＳ－ＫＨＰ５０１ＰＵ）

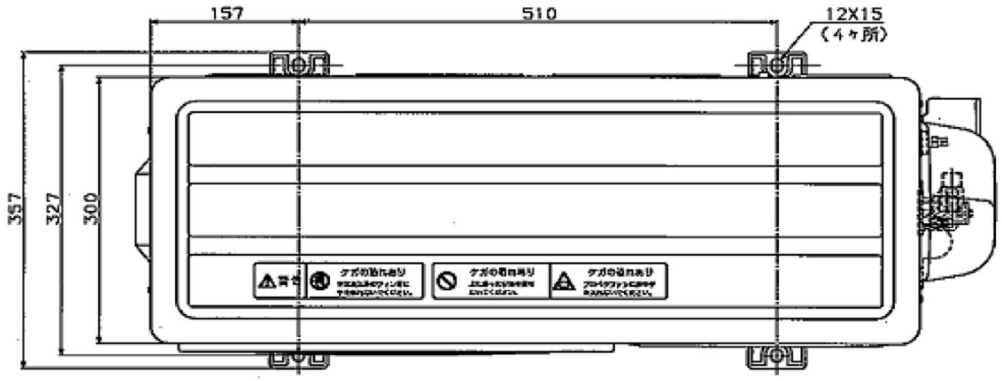

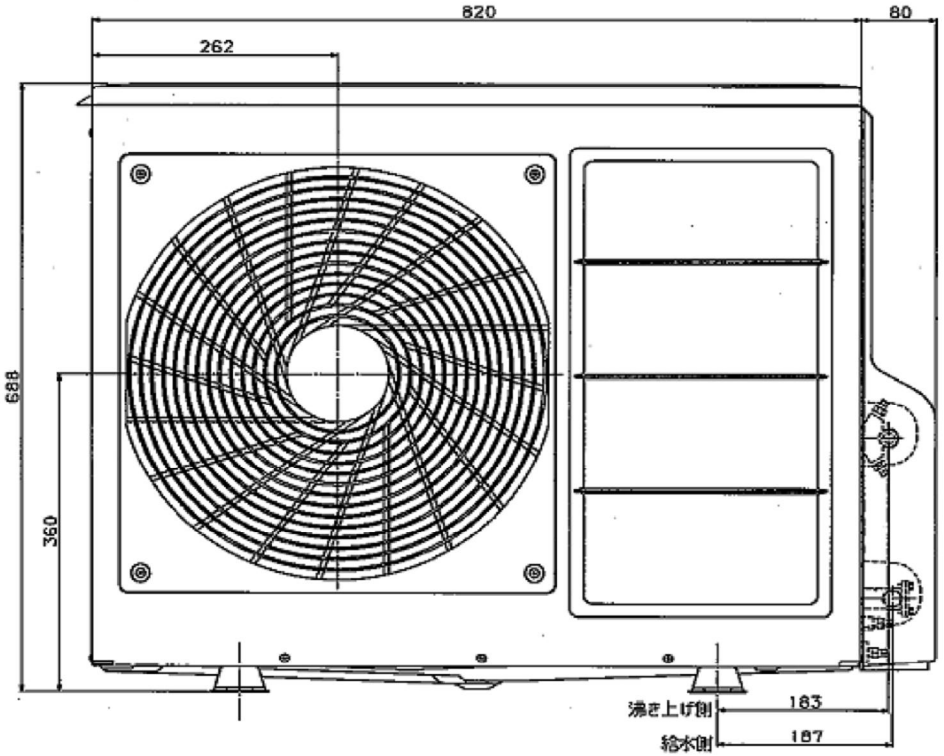

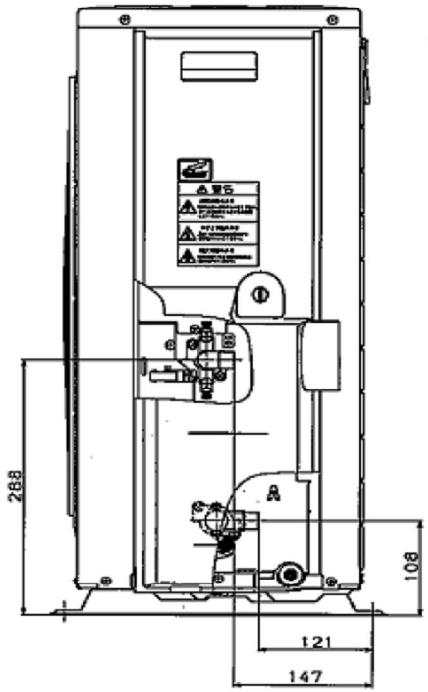

台所リモコン（Ｋ－０１Ｋ）

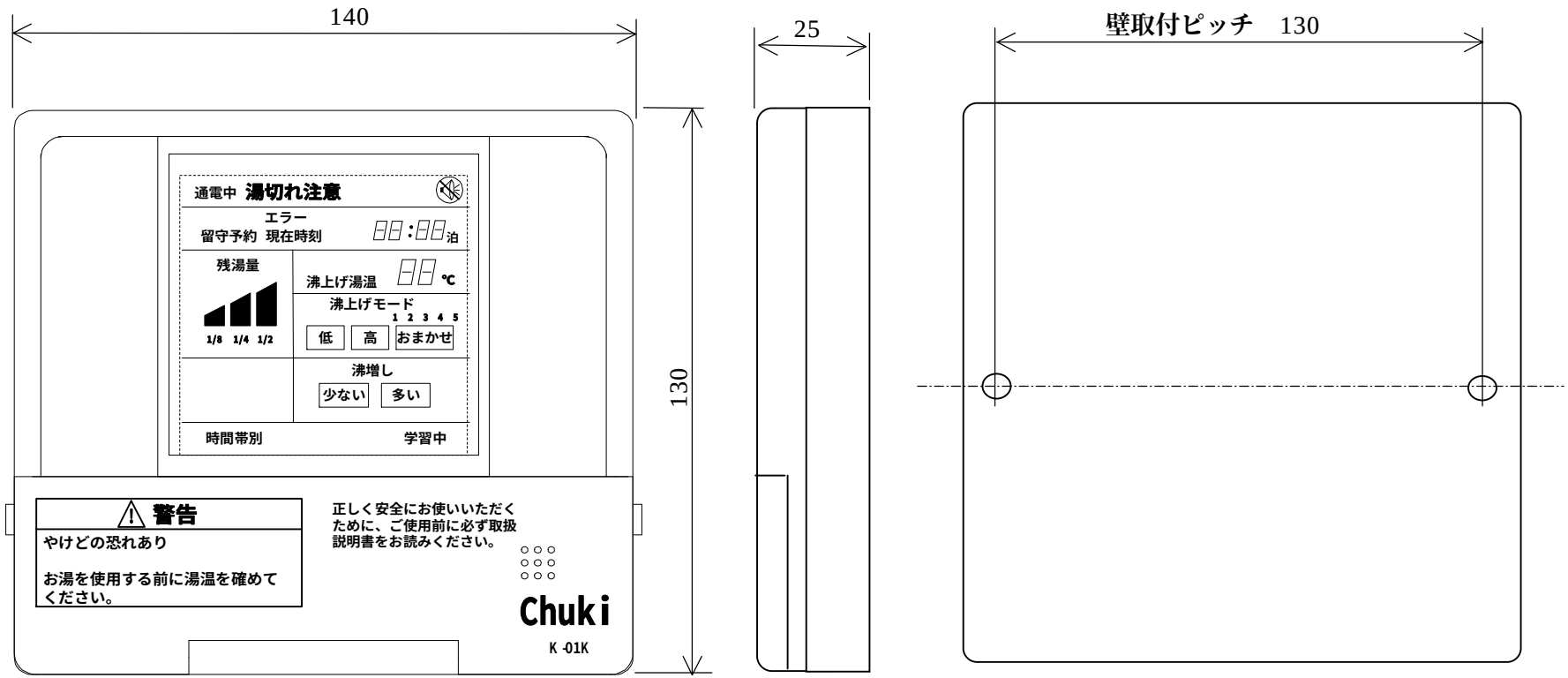

記：埋め込みボックスに取り付ける場合は、別途取付座が必要です。