CO2ﾋｰﾄﾎﾟﾝﾌﾟ式給湯機400L給湯専用ﾀｲﾌﾟ 仕様書

項目		仕様
システム	型　式	ＣＳ-ＫＨＰ４０５Ｍ
	適用電力制度	季節別時間帯別電灯／時間帯別電灯対応通電制御型
	種類（設置場所）	屋外型
	定格電圧・周波数	単相２００Ｖ　５０/６０Ｈｚ
	沸き上げ温度	約 65℃～90℃（運転モードによる）
	安全装置	漏電遮断器、温度過昇防止器
	時計機能	24 時間表示、リチウム電池による停電補償、誤差±30 秒/月
	停電時給湯	給湯口から給湯可能（※7）
	年間給湯効率（ＡＰＦ）	３．１
貯湯タンクユニット	型　式	ＣＳ-ＫＨＰ４０５ＭＴＵ
	タンク容量	４００Ｌ
	設置場所	屋外専用
	外形寸法（幅×奥行×高）	677㎜×787㎜×1846㎜
	質　量	８６ｋｇ（満水時：４８６ｋｇ）
	最大使用圧力	１９０ｋＰａ
	凍結防止ヒーター	約３６Ｗ（ON：3℃，OFF：10℃）
	台所リモコン	Ｋ－０２Ｋ型　キッチンタイマー付き
ヒートポンプユニット	型　式	ＣＳ-ＨＰＵ４５１０
	設置場所	屋外専用
	沸き上げ能力	４．５ｋＷ
	中間期加熱能力（※2，※3）	４．５ｋＷ
	中間期消費電力（※3）	１．０２５ｋＷ
	中間期ＣＯＰ（※3）	４．４
	夏期加熱能力／消費電力（※2，※4）	４．５ｋＷ/０．９００ｋＷ
	冬期加熱能力／消費電力（※2，※5）	４．５ｋＷ/１．１６０ｋＷ
	冬期高温加熱能力（※1，※2，※6）	４．５ｋＷ
	冬期高温消費電力（※1，※6）	１．５００ｋＷ
	外形寸法（幅×奥行×高）	820㎜×300㎜×650㎜
	質　量	５２ｋｇ
	運転音（※7）　中間期（※3）	３８ｄＢ
	運転音（※7）　冬　期（※6）	４３ｄＢ
	冷媒名（封入量）	CO_2（０．８２５ｋｇ）
	運転電流（※8）	６．１０Ａ
	最大電流	１４．７Ａ
	待機電力（※9）	７．５Ｗ

記１　年間給湯効率（APF）は、（社）日本冷凍空調工業会の規格である JRA4050:2007R に基づき、消費者の使用実態を考慮に入れた給湯効率を示すため、１年間を通して、一定条件のもとに運転した時の単位消費電力量あたりの給湯熱量を表したものです。（年間給湯効率＝１年で使用する給湯に係る熱量÷１年間で必要な消費電力量）

記２　中間期 COP は、消費電力 1kW あたりの加熱能力を現したものです。（中間期エネルギー消費効率＝中間期加熱能力÷中間期消費電力）

※1　低外気温時は除霜の為、加熱能力が低下することがあります。
※2　沸き上げ終了直前では加熱能力が低下することがあります。
※3　作動条件：外気温（乾球温度／湿球温度℃）16℃／12℃、水温 17℃、沸き上げ温度 65℃
※4　作動条件：外気温（乾球温度／湿球温度℃）25℃／21℃、水温 24℃、沸き上げ温度 65℃
※5　作動条件：外気温（乾球温度／湿球温度℃）7℃／6℃、水温 9℃、沸き上げ温度 65℃
※6　作動条件：外気温（乾球温度／湿球温度℃）7℃／6℃、水温 9℃、沸き上げ温度 90℃
※7　ＪＲＡ４０５０に準じ測定
※8　中間期条件下での測定
※9　凍結防止運転を除く
注意：低外気温度時は除霜の為、夜間時間帯の間に貯湯容量全量を沸き上げできないことがあります。

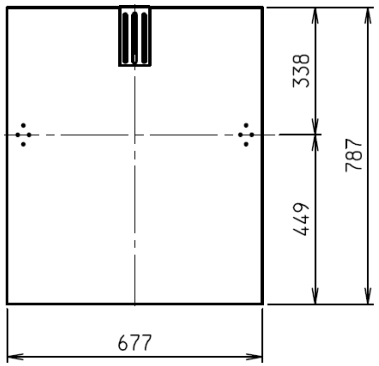

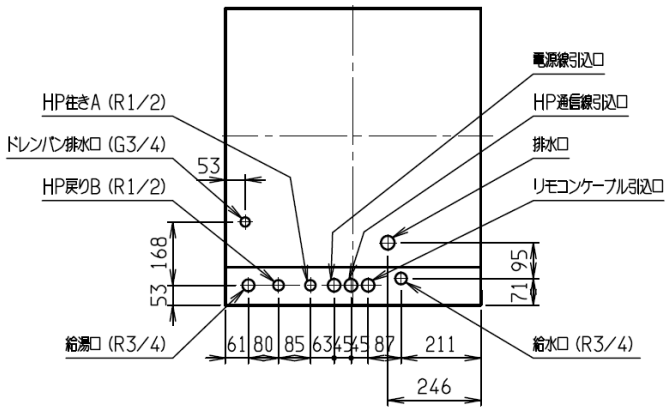

配管・ケーブル引込位置図（上面透視図）

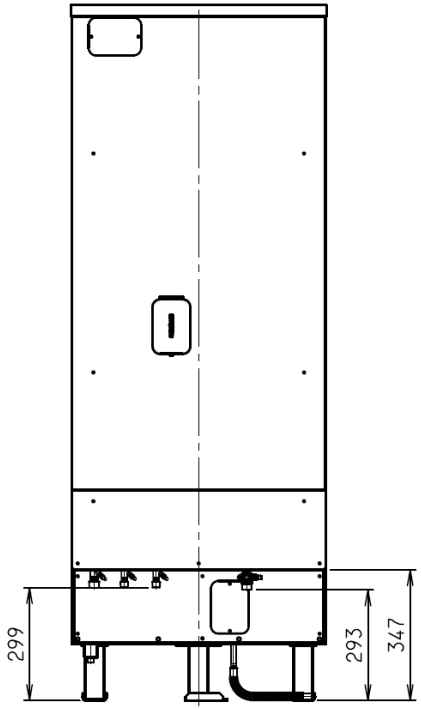

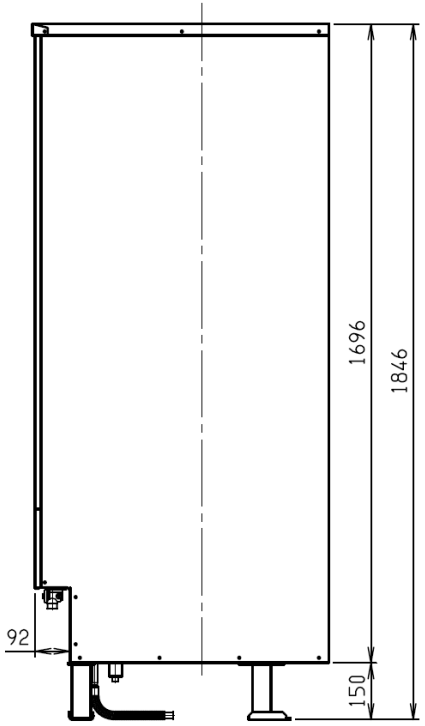

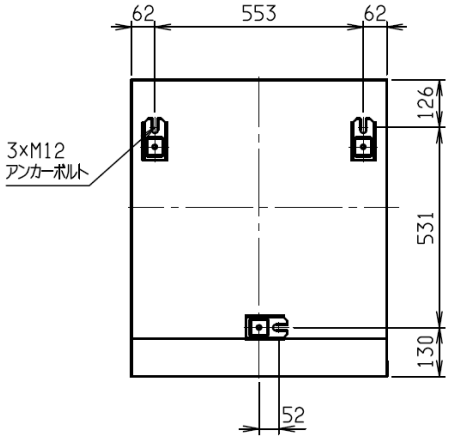

アンカーボルト位置図（上面透視図）

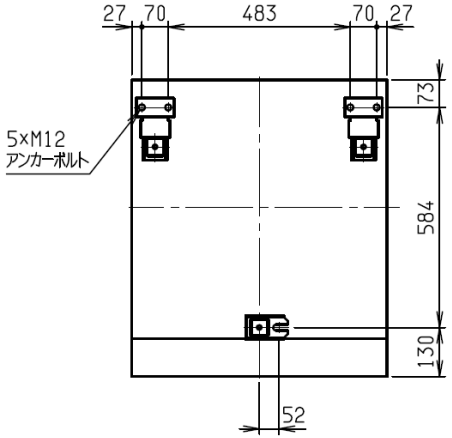

樹脂固定金具取付位置図（上面透視図）

CO_2 ヒートポンプ式給湯機（給湯専用タイプ）
400L貯湯タンクユニット　外形図
対象機種：CS-KHP405MTU

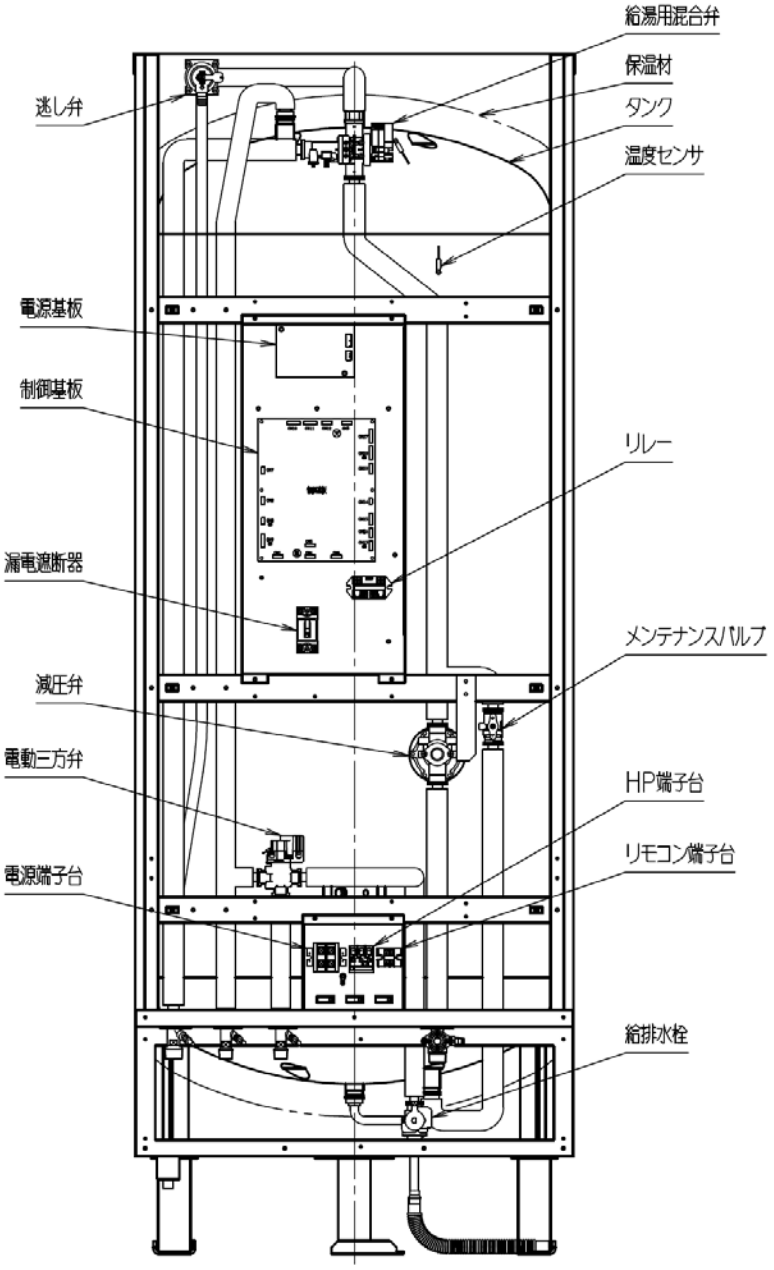

CO_2 ヒートポンプ式給湯機（給湯専用タイプ）
400L貯湯タンクユニット　構造図
CS-KHP405MTU

１．仕様書

型式名		CS－HPU4510
外形寸法		650mm（高）×820mm（幅）×300mm（奥行）
質量		52kg
中間期加熱能力※2、※3		4．5kW
中間期消費電力※3		1．025kW
中間期COP※3		4．4
夏期加熱能力／消費電力※2、※4		4．5kW／0．900kW
冬期加熱能力／消費電力 ※2、※5		4．5kW／1．160kW
冬期高温加熱能力※1、※2、※6		4．5kW
冬期高温消費電力※1、※6		1．500kW
運転音※7	中間期※3	38dB
	冬期※6	43dB
冷媒名（封入量）		CO_2（0．825kg）
運転電流※8		6．10A
設計圧（高圧／低圧）		14．0MPa／8．5MPa
最大電流		14．7A
待機電力※9		7．5W

※1　低外気温時は除霜の為、加熱能力が低下することがあります
※2　沸き上げ終了直前では加熱能力が低下する場合があります
※3　作動条件：外気温（DB／WB ℃）　16／12℃、水温　17℃、沸き上げ温度65℃
※4　作動条件：外気温（DB／WB ℃）　25／21℃、水温　24℃、沸き上げ温度65℃
※5　作動条件：外気温（DB／WB ℃）　7／　6℃、水温　9℃、沸き上げ温度65℃
※6　作動条件：外気温（DB／WB ℃）　7／　6℃、水温　9℃、沸き上げ温度90℃
※7　JRA4050準じ測定
※8　中間期条件下での測定
※9　凍結防止運転時を除く

外観図

1） H／Pユニット外観図

CS-HPU4510

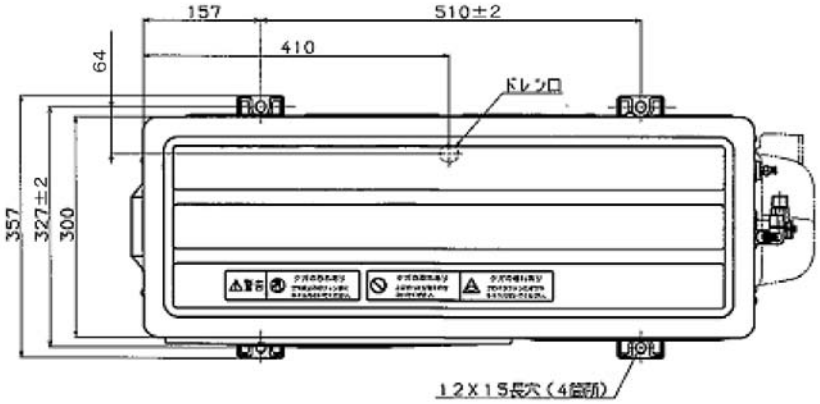

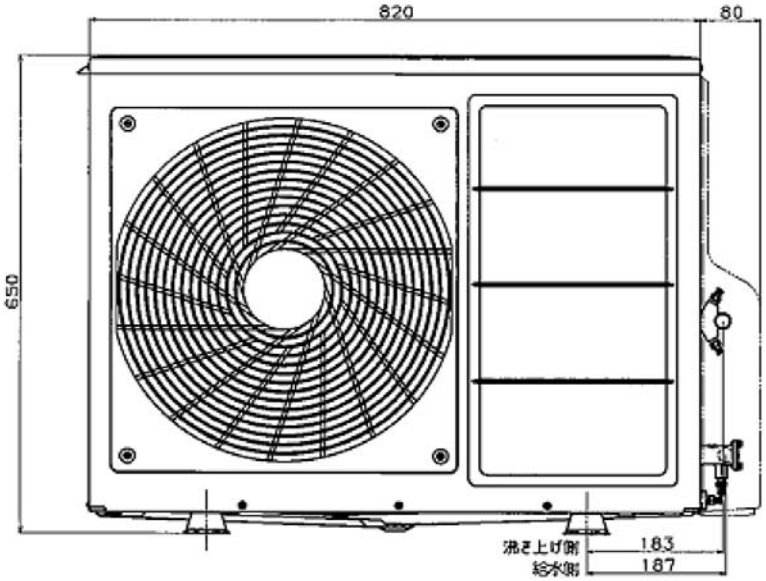

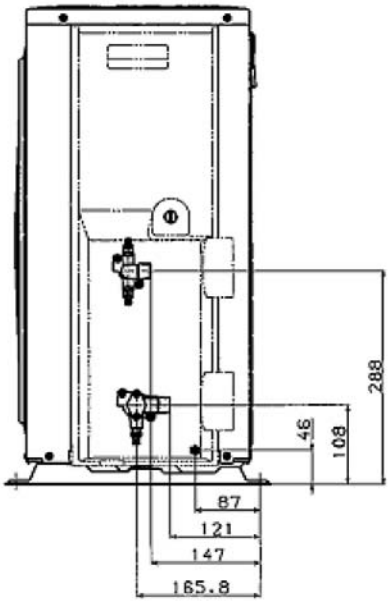

CO2ﾋｰﾄﾎﾟﾝﾌﾟ式給湯機500L給湯専用ﾀｲﾌﾟ 仕様書

項目		仕様
システム	型　式	ＣＳ-ＫＨＰ５０５Ｍ
	適用電力制度	季節別時間帯別電灯／時間帯別電灯対応通電制御型
	種類（設置場所）	屋外型
	定格電圧・周波数	単相２００Ｖ　５０/６０Ｈｚ
	沸き上げ温度	約 65℃～90℃（運転モードによる）
	安全装置	漏電遮断器、温度過昇防止器
	時計機能	24 時間表示、リチウム電池による停電補償、誤差±30 秒/月
	停電時給湯	給湯口から給湯可能（※7）
	年間給湯効率（ＡＰＦ）	３．１
貯湯タンクユニット	型　式	ＣＳ-ＫＨＰ５０５ＭＴＵ
	タンク容量	５００Ｌ
	設置場所	屋外専用
	外形寸法（幅×奥行×高）	677mm×787mm×2188mm
	質　量	９５ｋｇ（満水時：５９５ｋｇ）
	最大使用圧力	１９０ｋＰａ
	凍結防止ヒーター	約３６Ｗ（ON：3℃，OFF：10℃）
	台所リモコン	Ｋ－０２Ｋ型　キッチンタイマー付き
ヒートポンプユニット	型　式	ＣＳ-ＨＰＵ６０１０
	設置場所	屋外専用
	沸き上げ能力	６．０ｋＷ
	中間期加熱能力（※2，※3）	６．０ｋＷ
	中間期消費電力（※3）	１．３６５ｋＷ
	中間期ＣＯＰ（※3）	４．４
	夏期加熱能力／消費電力（※2，※4）	４．５ｋＷ/０．９００ｋＷ
	冬期加熱能力／消費電力（※2，※5）	６．０ｋＷ/１．６２０ｋＷ
	冬期高温加熱能力（※1，※2，※6）	６．０ｋＷ
	冬期高温消費電力（※1，※6）	２．０００ｋＷ
	外形寸法（幅×奥行×高）	820mm×300mm×650mm
	質　量	５４ｋｇ
	運転音（※7）　中間期（※3）	４０ｄＢ
	運転音（※7）　冬　期（※6）	４５ｄＢ
	冷媒名（封入量）	CO_2（１．０００ｋｇ）
	運転電流（※8）	７．３０Ａ
	最大電流	１６．０Ａ
	待機電力（※9）	７．５Ｗ

記１　年間給湯効率（APF）は、（社）日本冷凍空調工業会の規格である JRA4050:2007R に基づき、消費者の使用実態を考慮に入れた給湯効率を示すため、１年間を通して、一定条件のもとに運転した時の単位消費電力量あたりの給湯熱量を表したものです。（年間給湯効率＝１年で使用する給湯に係る熱量÷１年間で必要な消費電力量）

記２　中間期 COP は、消費電力 1kW あたりの加熱能力を現したものです。（中間期エネルギー消費効率＝中間期加熱能力÷中間期消費電力）

※1　低外気温時は除霜の為、加熱能力が低下することがあります。
※2　沸き上げ終了直前では加熱能力が低下することがあります。
※3　作動条件：外気温（乾球温度／湿球温度℃）16℃／12℃、水温 17℃、沸き上げ温度 65℃
※4　作動条件：外気温（乾球温度／湿球温度℃）25℃／21℃、水温 24℃、沸き上げ温度 65℃
※5　作動条件：外気温（乾球温度／湿球温度℃）7℃／6℃、水温 9℃、沸き上げ温度 65℃
※6　作動条件：外気温（乾球温度／湿球温度℃）7℃／6℃、水温 9℃、沸き上げ温度 90℃
※7　ＪＲＡ４０５０に準じ測定
※8　中間期条件下での測定
※9　凍結防止運転を除く
注意：低外気温度時は除霜の為、夜間時間帯の間に貯湯容量全量を沸き上げできないことがあります。

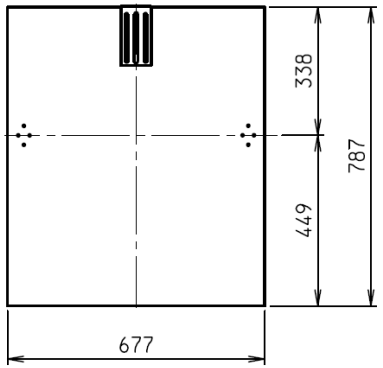

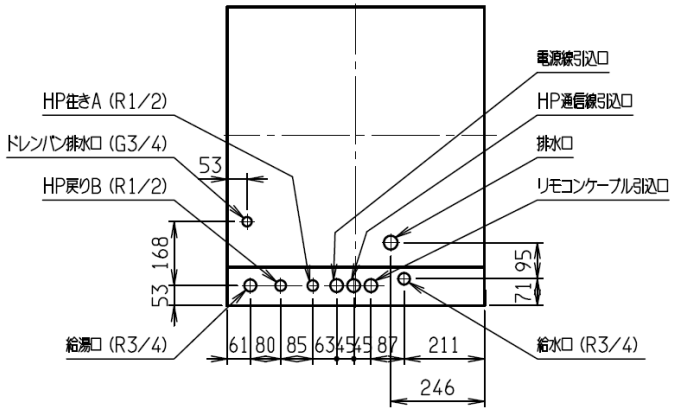

配管・ケーブル引込位置図（上面透視図）

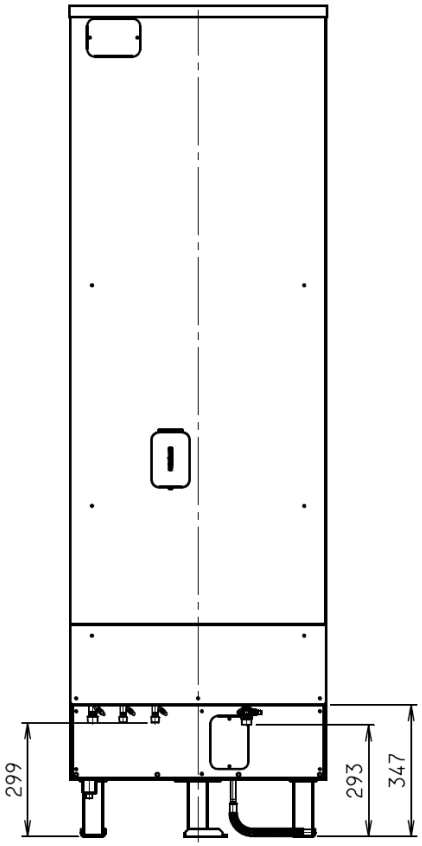

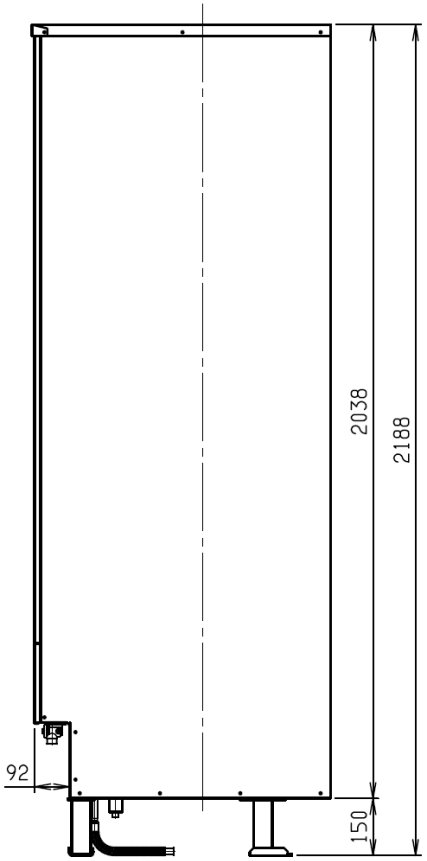

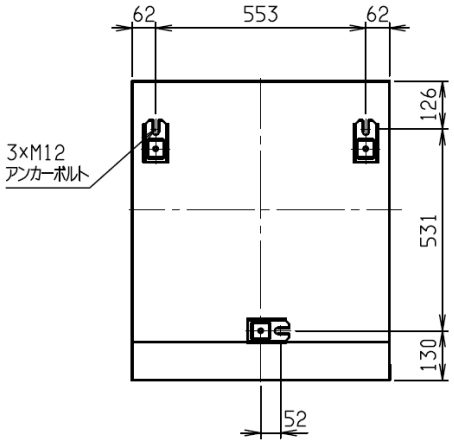

アンカーボルト位置図（上面透視図）

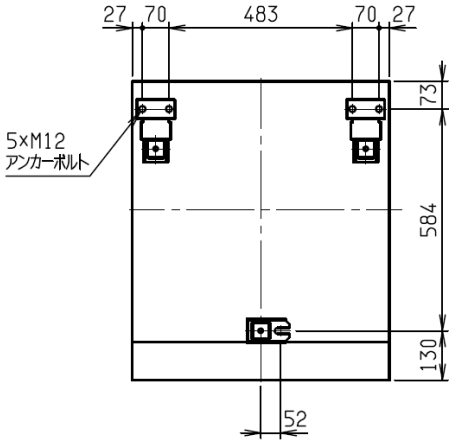

脚固定金具取付位置図（上面透視図）

CO_2 ヒートポンプ式給湯機（給湯専用タイプ）
500L貯湯タンクユニット　外形図
対象機種：CS-KHP505MTU

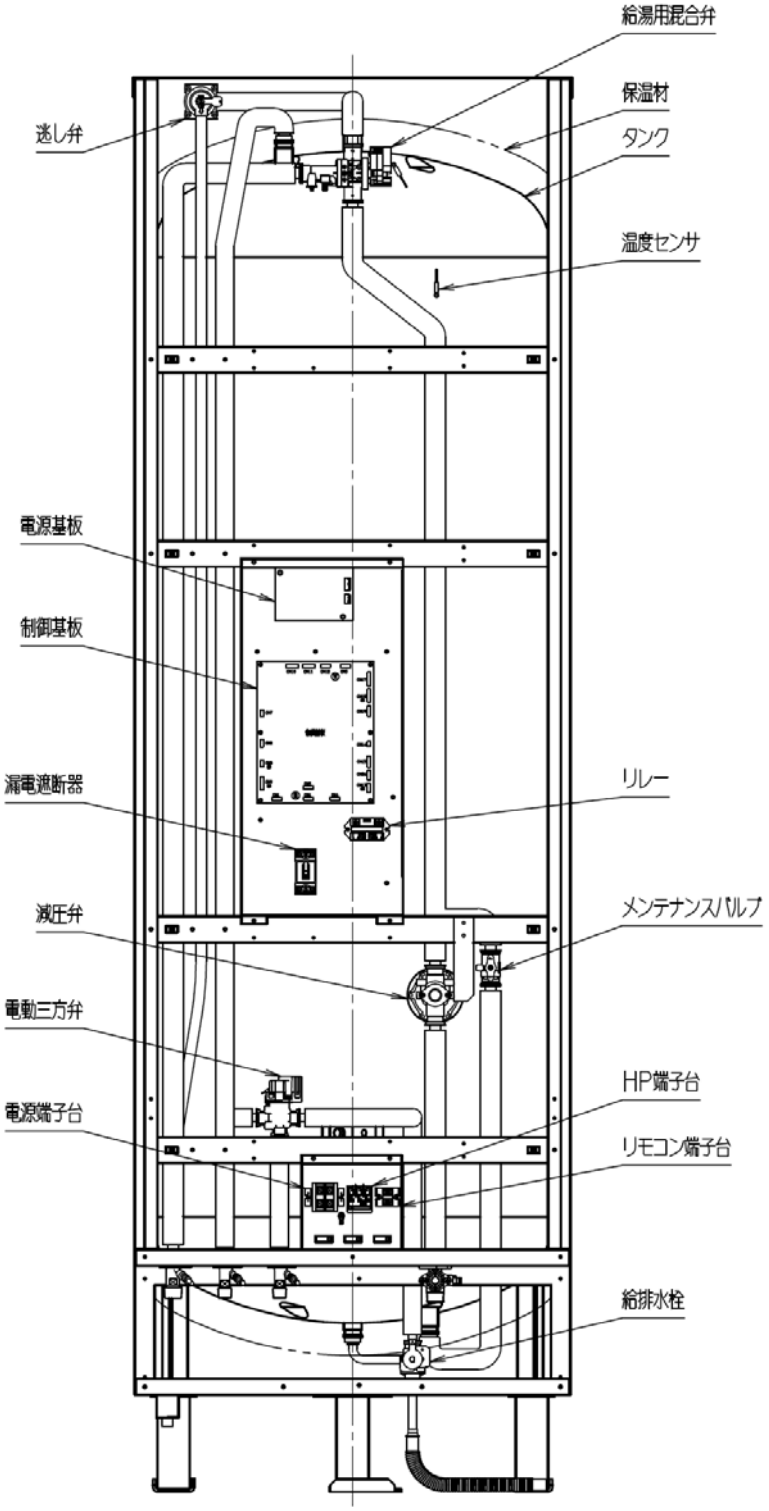

CO_2 ヒートポンプ式給湯機（給湯専用タイプ）
500L貯湯タンクユニット　構造図
CS-KHP505MTU

１．仕様書

[ヒートポンプユニット]

型式名		CS－HPU6010
外形寸法		650mm（高）×820mm（幅）×300mm（奥行）
質量		54kg
中間期加熱能力※2、※3		6．0kW
中間期消費電力※3		1．365kW
中間期COP※3		4．4
夏期加熱能力／消費電力※2、※4		4．5kW／0．900kW
冬期加熱能力／消費電力 ※2、※5		6．0kW／1．620kW
冬期高温加熱能力※1、※2、※6		6．0kW
冬期高温消費電力※1、※6		2．000kW
運転音※7	中間期※3	40dB
	冬期※6	45dB
冷媒名（封入量）		CO_2（1．000kg）
運転電流※8		7．30A
設計圧（高圧／低圧）		14．0MPa／8．5MPa
最大電流		16．0A
待機電力※9		7．5W

※1　低外気温時は除霜の為、加熱能力が低下することがあります
※2　沸き上げ終了直前では加熱能力が低下する場合があります
※3　作動条件：外気温（DB／WB ℃）　16／12℃、水温　17℃、沸き上げ温度65℃
※4　作動条件：外気温（DB／WB ℃）　25／21℃、水温　24℃、沸き上げ温度65℃
※5　作動条件：外気温（DB／WB ℃）　7／　6℃、水温　9℃、沸き上げ温度65℃
※6　作動条件：外気温（DB／WB ℃）　7／　6℃、水温　9℃、沸き上げ温度90℃
※7　JRA4050準じ測定
※8　中間期条件下での測定
※9　凍結防止運転時を除く

外観図

1） H／Pユニット外観図

CS-HPU6010

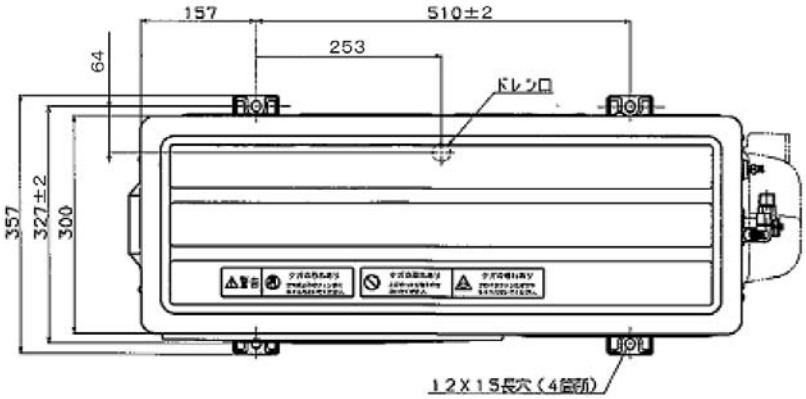

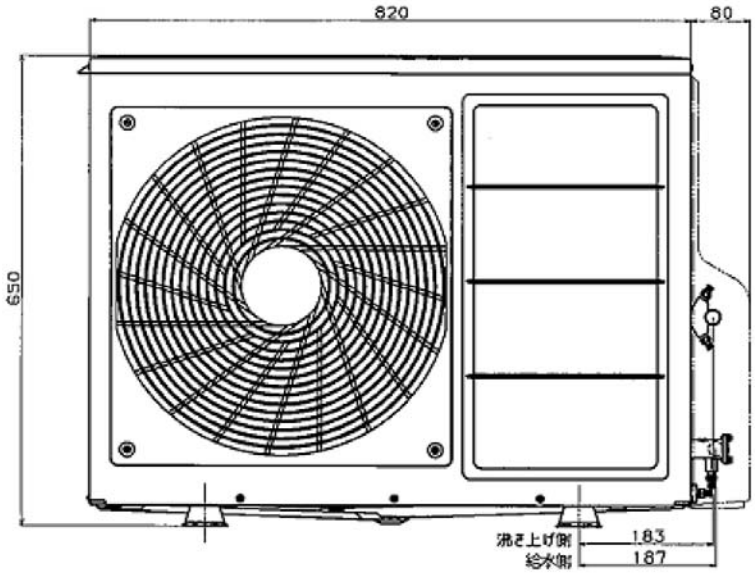

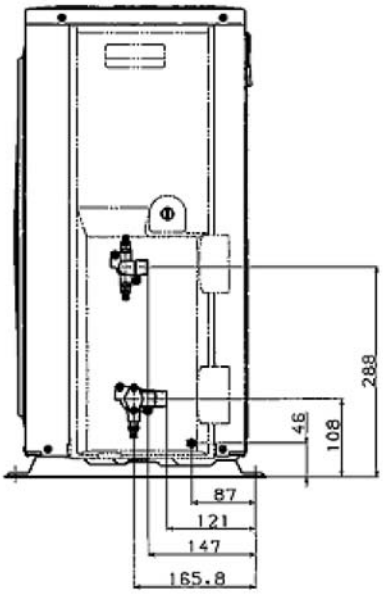

台所リモコン
Ｋ－０２Ｋ

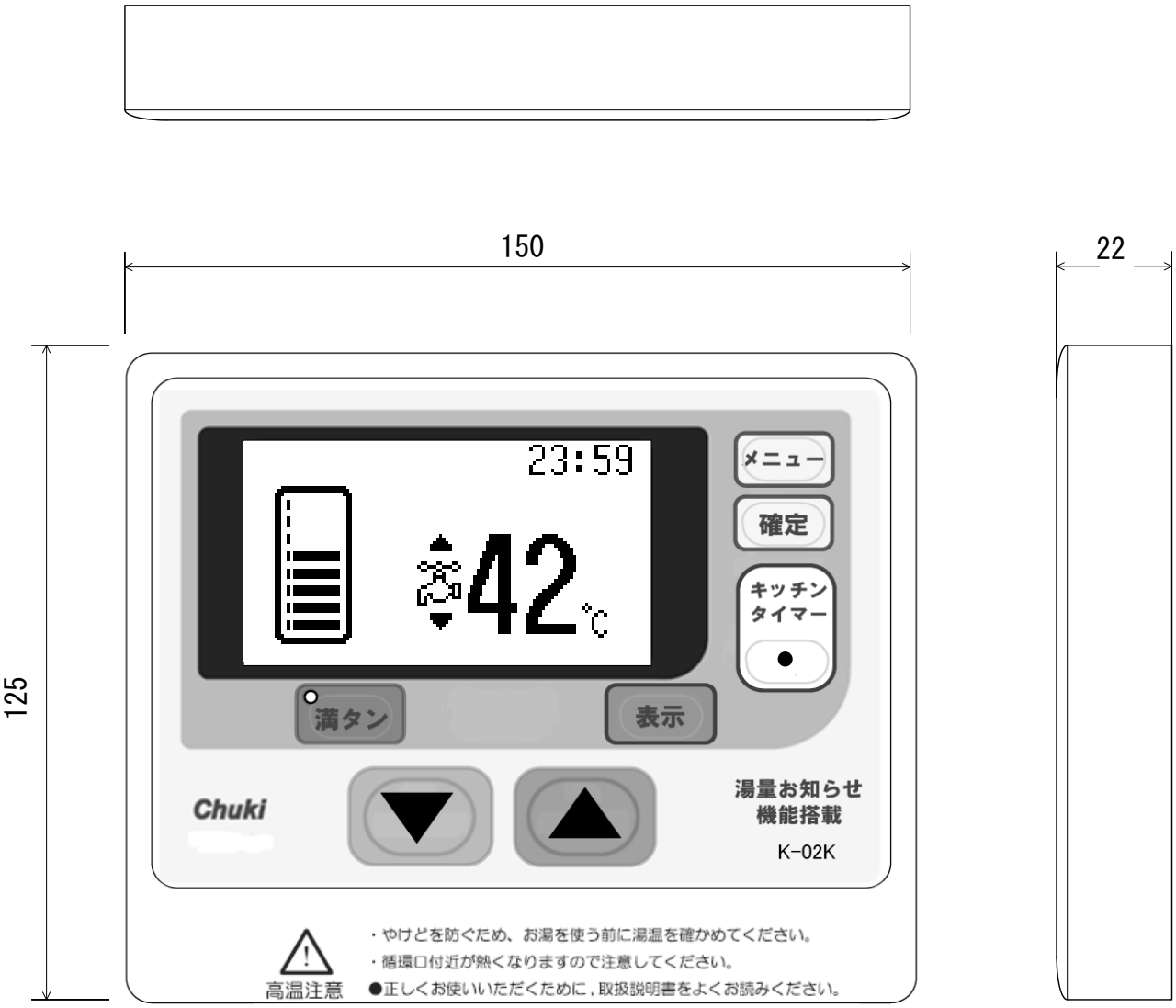
150
22
125
23:59
42℃
メニュー
確定
キッチン
タイマー
満タン
表示
Chuki
湯量お知らせ
機能搭載
K-02K
高温注意
・やけどを防ぐため、お湯を使う前に湯温を確かめてください。
・循環口付近が熱くなりますので注意してください。
●正しくお使いいただくために，取扱説明書をよくお読みください。