Chuki

自動風呂給湯電気温水器 SEMIAUTO

時間帯別電灯（通電制御型）／深夜電力 8時間（通電制御型）

CS-S37H2

仕様書

※製品の仕様は改良などのため変更することがあります。

1.仕様表

適用電力制度			時間帯別電灯（通電制御型）／深夜電力 8時間（通電制御型）
種類（設置場所）			屋外型
タンク容量			0.37m³（370L）
定格電圧	時間帯別電灯契約時		単相200V
	深夜電力契約時		深夜電力単相200V＋昼間電力単相200V
定格消費電力	最大消費電力		4.5kW
	ヒーター	上部	4.4kW
		下部	4.4kW
	凍結防止ヒーター		48W
わき上げ温度			約75℃～約90℃
給湯温度設定			35℃～48℃（1℃刻み）、50℃、60℃
ふろ温度設定			35℃～48℃（1℃刻み）
外形寸法	高さ		1830mm
	幅		630mm
	奥行き		760mm
製品質量	本体		約73kg
	満水時		約443kg
水側最高使用圧力			97kPa（逃し弁設定値）
通常使用圧力			85kPa（減圧弁設定値）
安全装置			漏電遮断器、温度過昇防止器、缶体保護弁
給水器具認証書番号			W009-20001-050

2.製品部品仕様

タンク	高耐食フェライト系ステンレス鋼板
タンクヒーター	シーズヒーター
ケース	塗装鋼板（マンセル 2.5Y 7/1）
保温材	グラスウール
わき上げ用漏電遮断器	電流動作形、感度15mA 0.1s（200V 30A）
制御用漏電遮断器	電流動作形、感度15mA 0.1s（200V 30A）
温度過昇防止器	バイメタル
温度調節器	サーミスタ
混合弁	電動ミキシングバルブ
温水器本体付属部品	上部振れ止め金具（1個）、パテセット

3.別売部品

(1) 取付必須部品

部品名	形名
スクエアリモコン（デラックス）	BRC-D2（浴室リモコン）、KRC-D2（台所リモコン）
ラウンドリモコン（デラックス）	FRC-8BD（浴室リモコン）、FRC-8KD（台所リモコン）
ラウンドリモコン（スタンダード）	FRC-8B（浴室リモコン）、FRC-8K（台所リモコン）
リモコンケーブル	CLM-20（20m）、CLM-50（50m）、無極性、2芯
浴槽アダプター	BA-E761（ストレート型）、BA-E791（L型）
アース棒	GT-30B
アンカーボルトM12（脚部固定用、30本入）	GZ-B1

(2) 条件により準備する部品

部品名	形名
サブリモコン（スクエアリモコン用）	KRC-S2
サブリモコン（ラウンドリモコン用）	FRC-8KS
脚部カバー	GT-K460-C
アンカーボルトM10（上部固定用、50本入）	GZ-B2
脚固定金具	GZ-6B

注1.サブリモコンはリモコンと同じ形状のものをお選びください。（スクエアリモコンにはスクエアリモコン用、ラウンドリモコンセットにはラウンドリモコン用。）

注2.リモコンケーブルは、台所リモコン、浴室リモコン各1本ずつ必要です。また、サブリモコンを取り付ける場合にも必要となります。
設置状況に合わせて選んでください。

注3.脚部カバーを取り付ける場合、温水器本体を据え付ける前に脚部カバーの支持板を本体に取り付けてください。

4.外形寸法図

（寸法単位:mm）

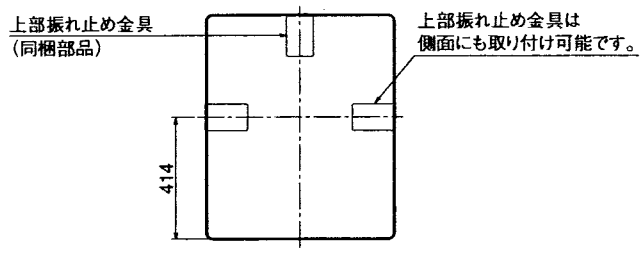

上面図

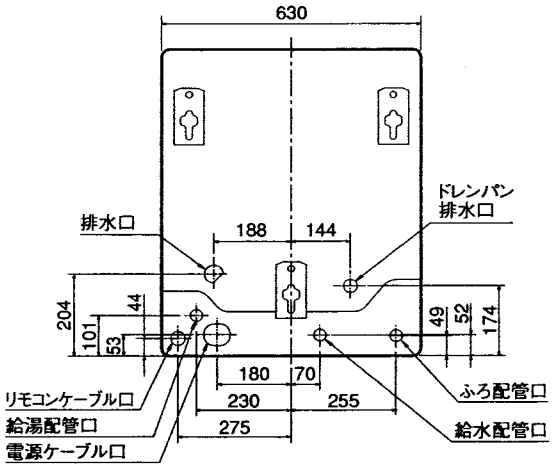

配管位置上面透視図

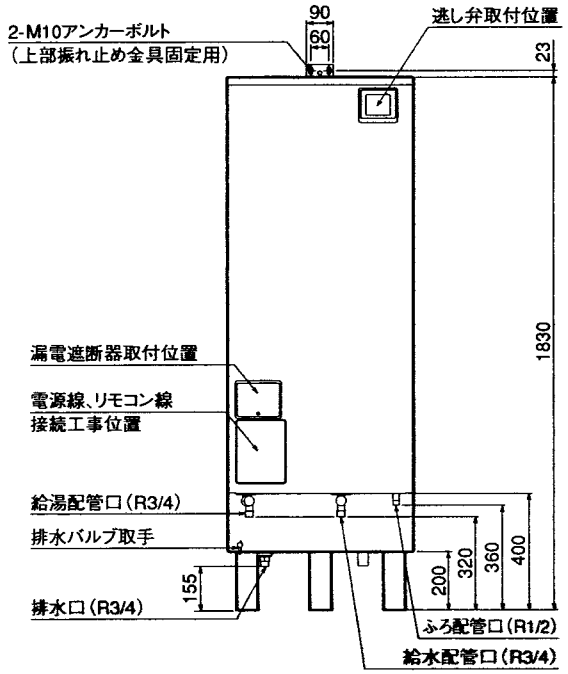

正面図

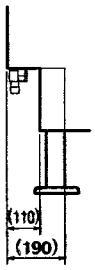

側面図
（けこみ部）

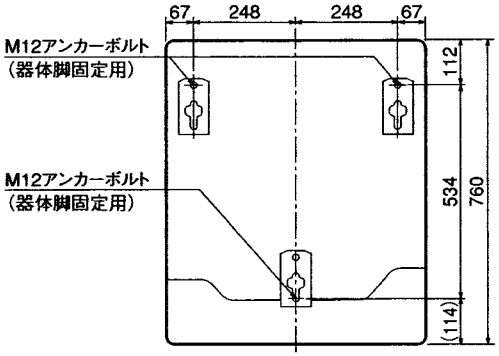

アンカーボルト位置上面透視図

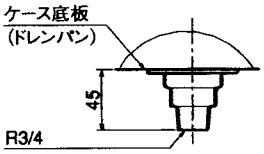

排水口寸法

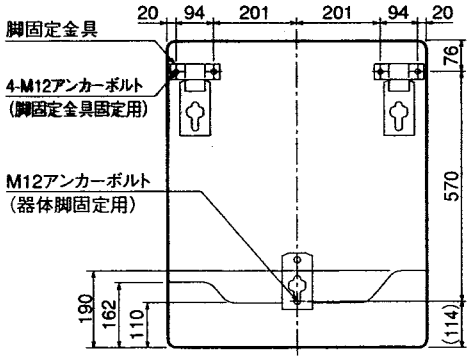

脚固定使用時アンカーボルト位置
上面透視図
（けこみ部寸法）

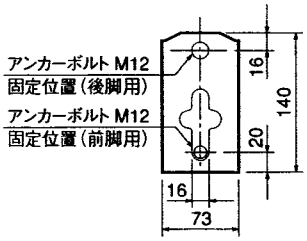

器体脚詳細図

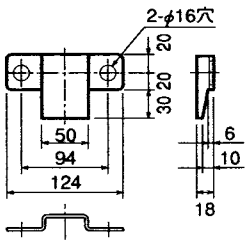

脚固定金具（別売部品）

機種：CS-S37H2

Chuki

自動風呂給湯電気温水器 SEMIAUTO

時間帯別電灯（通電制御型）／深夜電力 8時間（通電制御型）

CS-S46H2

仕様書

※製品の仕様は改良などのため変更することがあります。

1.仕様表

適用電力制度			時間帯別電灯（通電制御型）／深夜電力 8時間（通電制御型）
種類（設置場所）			屋外型
タンク容量			0.46m³（460L）
定格電圧	時間帯別電灯契約時		単相200V
	深夜電力契約時		深夜電力単相200V＋昼間電力単相200V
定格消費電力	最大消費電力		5.5kW
	ヒーター	上部	5.4kW
		下部	5.4kW
	凍結防止ヒーター		48W
わき上げ温度			約75℃～約90℃
給湯温度設定			35℃～48℃（1℃刻み）、50℃、60℃
ふろ温度設定			35℃～48℃（1℃刻み）
外形寸法	高さ		2170mm
	幅		630mm
	奥行き		760mm
製品質量	本体		約81kg
	満水時		約541kg
水側最高使用圧力			97kPa（逃し弁設定値）
通常使用圧力			85kPa（減圧弁設定値）
安全装置			漏電遮断器、温度過昇防止器、缶体保護弁
給水器具認証書番号			W009-20001-050

2.製品部品仕様

タンク	高耐食フェライト系ステンレス鋼板
タンクヒーター	シーズヒーター
ケース	塗装鋼板(マンセル 2.5Y 7/1)
保温材	グラスウール
わき上げ用漏電遮断器	電流動作形、感度15mA 0.1s(200V 30A)
制御用漏電遮断器	電流動作形、感度15mA 0.1s(200V 30A)
温度過昇防止器	バイメタル
温度調節器	サーミスタ
混合弁	電動ミキシングバルブ
温水器本体付属部品	上部振れ止め金具(1個)、パテセット

3.別売部品

(1)取付必須部品

部品名	形名
スクエアリモコン(デラックス)	BRC-D2(浴室リモコン)、KRC-D2(台所リモコン)
ラウンドリモコン(デラックス)	FRC-8BD(浴室リモコン)、FRC-8KD(台所リモコン)
ラウンドリモコン(スタンダード)	FRC-8B(浴室リモコン)、FRC-8K(台所リモコン)
リモコンケーブル	CLM-20(20m)、CLM-50(50m)、無極性、2芯
浴槽アダプター	BA-E761(ストレート型)、BA-E791(L型)
アース棒	GT-30B
アンカーボルトM12(脚部固定用、30本入)	GZ-B1

(2)条件により準備する部品

部品名	形名
サブリモコン(スクエアリモコン用)	KRC-S2
サブリモコン(ラウンドリモコン用)	FRC-8KS
脚部カバー	GT-K460-C
アンカーボルトM10(上部固定用、50本入)	GZ-B2
脚固定金具	GZ-6B

注1.サブリモコンはリモコンと同じ形状のものをお選びください。(スクエアリモコンにはスクエアリモコン用、ラウンドリモコンセットにはラウンドリモコン用。)

注2.リモコンケーブルは、台所リモコン、浴室リモコン各1本ずつ必要です。また、サブリモコンを取り付ける場合にも必要となります。
設置状況に合わせて選んでください。

注3.脚部カバーを取り付ける場合、温水器本体を据え付ける前に脚部カバーの支持板を本体に取り付けてください。

4.外形寸法図

（寸法単位:mm）

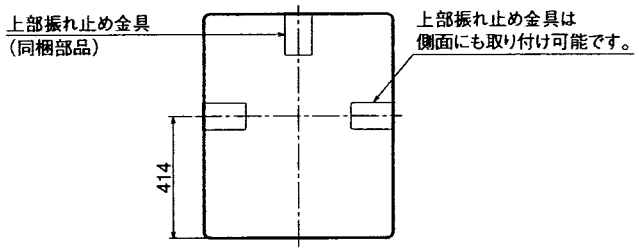

上面図

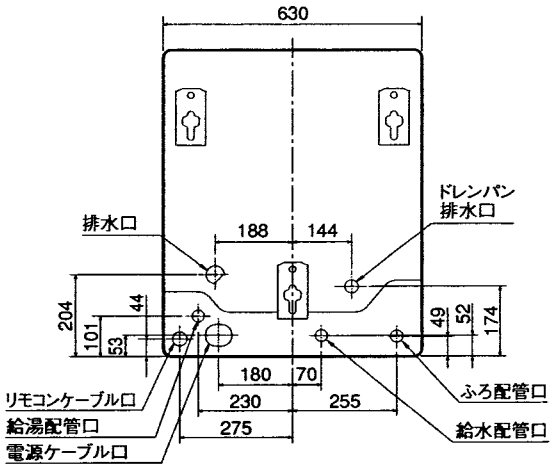

配管位置上面透視図

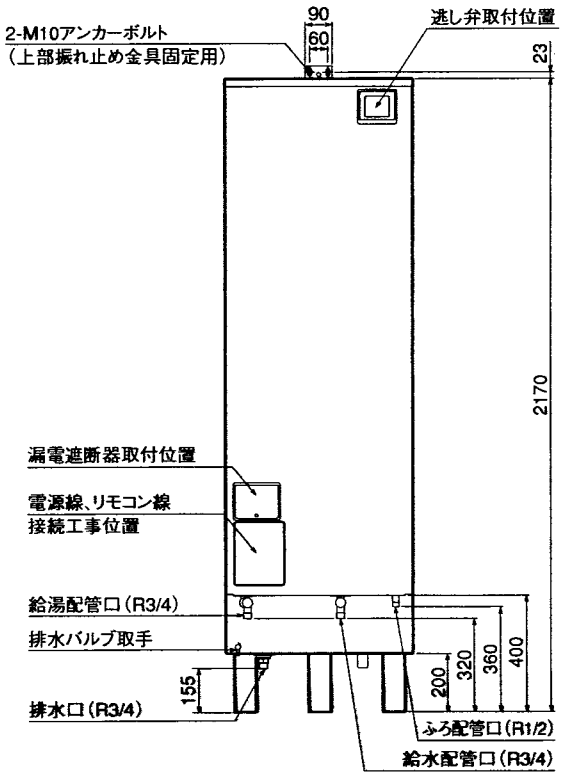

正面図

側面図
（けこみ部）

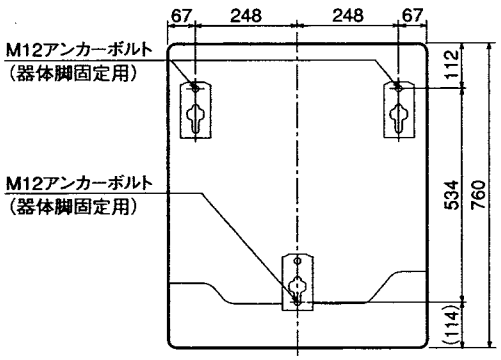

アンカーボルト位置上面透視図

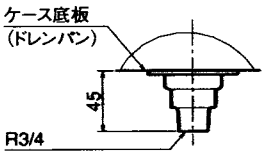

排水口寸法

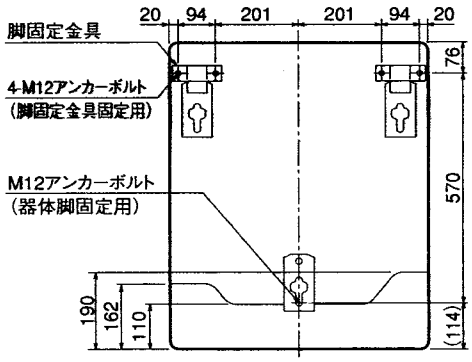

脚固定使用時アンカーボルト位置
上面透視図
（けこみ部寸法）

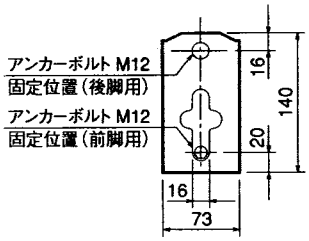

器体脚詳細図

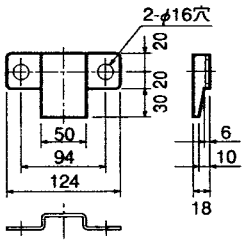

脚固定金具（別売部品）

機種：CS-S46H2

Chuki

自動風呂給湯電気温水器(小型温水ボイラー) SEMIAUTO

時間帯別電灯(通電制御型)／深夜電力8時間(通電制御型)

CS-S46M2

仕様書

※製品の仕様は改良などのため変更することがあります。

1.仕様表

適用電力制度			時間帯別電灯(通電制御型)／深夜電力8時間(通電制御型)
種類(設置場所)			屋内・屋外兼用型
タンク容量			0.46m³(460L)
定格電圧	時間帯別電灯契約時		単相200V
	深夜電力契約時		深夜電力単相200V＋昼間電力単相200V
定格消費電力	最大消費電力		5.5kW
	ヒーター	上部	5.4kW
		下部	5.4kW
	凍結防止ヒーター		48W
わき上げ温度			約75℃～約90℃
給湯温度設定			35℃～48℃(1℃刻み)、50℃、60℃
ふろ温度設定			35℃～48℃(1℃刻み)
外形寸法	高さ		1800mm
	幅		700mm
	奥行き		825mm
製品質量	本体		約79kg
	満水時		約539kg
水側最高使用圧力			193kPa(逃し弁設定値)
通常使用圧力			170kPa(減圧弁設定値)
安全装置			漏電遮断器、温度過昇防止器、缶体保護弁
給水器具認証書番号			W009-20001-050

●この製品は受注生産品です。

この給湯機は、万一、貯湯タンクユニット内で水漏れが起こった時、貯湯タンクユニットへの給水を自動的に止めて水漏れによる被害拡大を抑制する機能があります。
タンク内に貯まっているお湯(水)までストップするものではありません。(エマージェンシーストップ機能付)

2.製品部品仕様

タンク	高耐食フェライト系ステンレス鋼板
タンクヒーター	シーズヒーター
ケース	塗装鋼板(マンセル 2.5Y 7/1)
保温材	グラスウール
わき上げ用漏電遮断器	電流動作形、感度15mA 0.1s(200V 30A)
制御用漏電遮断器	電流動作形、感度15mA 0.1s(200V 30A)
温度過昇防止器	バイメタル
温度調節器	サーミスタ
混合弁	電動ミキシングバルブ
高圧力必要部品	温度計(台所リモコンで表示)、水位センサー(空焚き警報装置)、缶体保護弁
温水器本体付属部品	上部振れ止め金具(1個)、パテセット

3.別売部品

(1)取付必須部品

部品名	形名
スクエアリモコン(デラックス)	BRC-D2(浴室リモコン)、KRC-D2(台所リモコン)
ラウンドリモコン(デラックス)	FRC-8BD(浴室リモコン)、FRC-8KD(台所リモコン)
ラウンドリモコン(スタンダード)	FRC-8B(浴室リモコン)、FRC-8K(台所リモコン)
リモコンケーブル	CLM-20(20m)、CLM-50(50m)、無極性、2芯
浴槽アダプター	BA-E761(ストレート型)、BA-E791(L型)
アース棒	GT-30B
アンカーボルトM12(脚部固定用、30本入)	GZ-B1

(2)条件により準備する部品

部品名	形名
サブリモコン(スクエアリモコン用)	KRC-S2
サブリモコン(ラウンドリモコン用)	FRC-8KS
脚部カバー	GT-K550-C
アンカーボルトM10(上部固定用、50本入)	GZ-B2
脚固定金具	GZ-6B

注1.サブリモコンはリモコンと同じ形状のものをお選びください。(スクエアリモコンにはスクエアリモコン用、ラウンドリモコンセットにはラウンドリモコン用。)

注2.リモコンケーブルは、台所リモコン、浴室リモコン各1本ずつ必要です。また、サブリモコンを取り付ける場合にも必要となります。
設置状況に合わせて選んでください。

注3.脚部カバーを取り付ける場合、温水器本体を据え付ける前に脚部カバーの支持板を本体に取り付けてください。

4.外形寸法図

（寸法単位:mm）

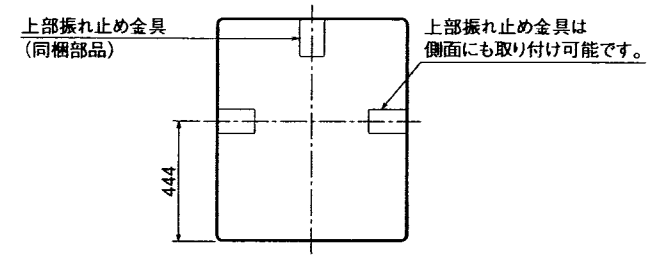

上面図

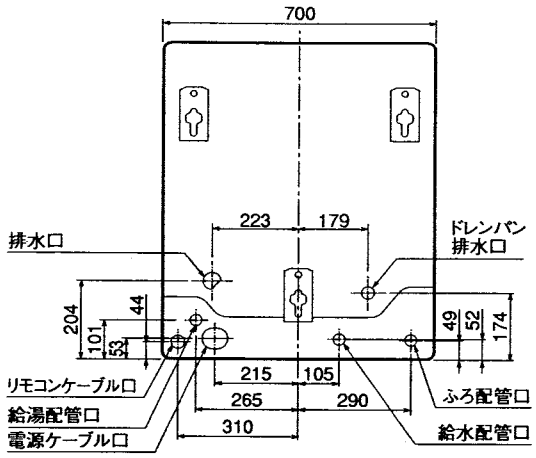

配管位置上面透視図

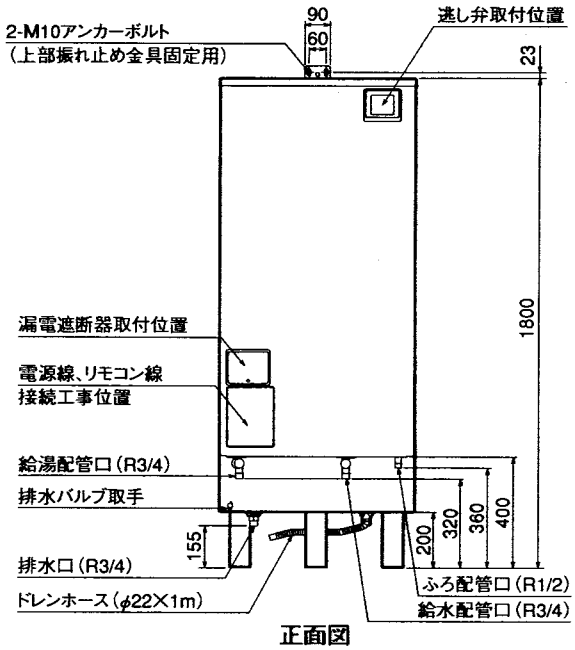

正面図

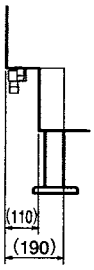

側面図
（けこみ部）

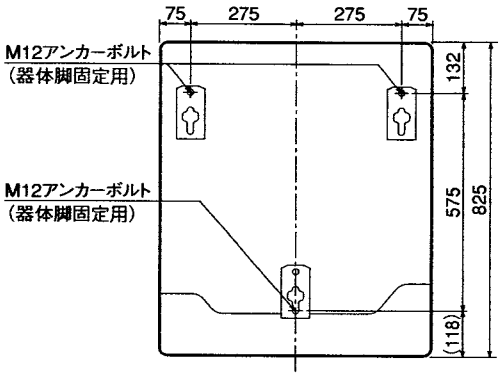

アンカーボルト位置上面透視図

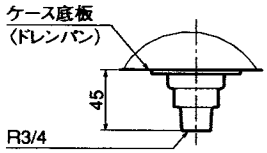

排水口寸法

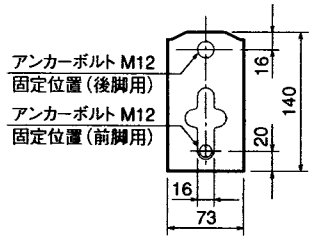

器体脚詳細図

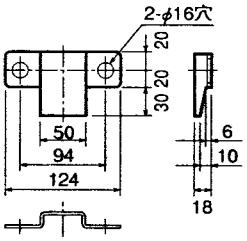

脚固定金具（別売部品）

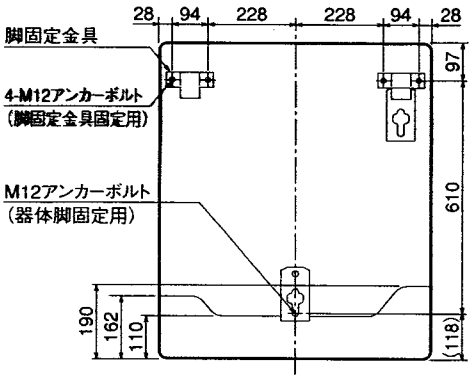

脚固定使用時アンカーボルト位置
上面透視図
（けこみ部寸法）

機種：CS-S46M2

Chuki

自動風呂給湯電気温水器(小型温水ボイラー) SEMIAUTO

時間帯別電灯(通電制御型)／深夜電力8時間(通電制御型)

CS-S46U2

仕様書

※製品の仕様は改良などのため変更することがあります。

1.仕様表

適用電力制度			時間帯別電灯(通電制御型)／深夜電力8時間(通電制御型)
種類(設置場所)			屋外型
タンク容量			0.46m³(460L)
定格電圧	時間帯別電灯契約時		単相200V
	深夜電力契約時		深夜電力単相200V+昼間電力単相200V
定格消費電力	最大消費電力		5.5kW
	ヒーター	上部	5.4kW
		下部	5.4kW
	凍結防止ヒーター		48W
わき上げ温度			約75℃～約90℃
給湯温度設定			35℃～48℃(1℃刻み)、50℃、60℃
ふろ温度設定			35℃～48℃(1℃刻み)
外形寸法	高さ		2170mm
	幅		630mm
	奥行き		760mm
製品質量	本体		約81kg
	満水時		約541kg
水側最高使用圧力			193kPa(逃し弁設定値)
通常使用圧力			170kPa(減圧弁設定値)
安全装置			漏電遮断器、温度過昇防止器、缶体保護弁
給水器具認証書番号			W009-20001-050

2.製品部品仕様

タンク	高耐食フェライト系ステンレス鋼板
タンクヒーター	シーズヒーター
ケース	塗装鋼板(マンセル 2.5Y 7/1)
保温材	グラスウール
わき上げ用漏電遮断器	電流動作形、感度15mA 0.1s(200V 30A)
制御用漏電遮断器	電流動作形、感度15mA 0.1s(200V 30A)
温度過昇防止器	バイメタル
温度調節器	サーミスタ
混合弁	電動ミキシングバルブ
高圧力必要部品	温度計(台所リモコンで表示)、水位センサー(空焚き警報装置)、缶体保護弁
温水器本体付属部品	上部振れ止め金具(1個)、パテセット

3.別売部品

(1)取付必須部品

部品名	形名
スクエアリモコン(デラックス)	BRC-D2(浴室リモコン)、KRC-D2(台所リモコン)
ラウンドリモコン(デラックス)	FRC-8BD(浴室リモコン)、FRC-8KD(台所リモコン)
ラウンドリモコン(スタンダード)	FRC-8B(浴室リモコン)、FRC-8K(台所リモコン)
リモコンケーブル	CLM-20(20m)、CLM-50(50m)、無極性、2芯
浴槽アダプター	BA-E761(ストレート型)、BA-E791(L型)
アース棒	GT-30B
アンカーボルトM12(脚部固定用、30本入)	GZ-B1

(2)条件により準備する部品

部品名	形名
サブリモコン(スクエアリモコン用)	KRC-S2
サブリモコン(ラウンドリモコン用)	FRC-8KS
脚部カバー	GT-K460-C
アンカーボルトM10(上部固定用、50本入)	GZ-B2
脚固定金具	GZ-6B

注1.サブリモコンはリモコンと同じ形状のものをお選びください。(スクエアリモコンにはスクエアリモコン用、ラウンドリモコンセットにはラウンドリモコン用。)

注2.リモコンケーブルは、台所リモコン、浴室リモコン各1本ずつ必要です。また、サブリモコンを取り付ける場合にも必要となります。
設置状況に合わせて選んでください。

注3.脚部カバーを取り付ける場合、温水器本体を据え付ける前に脚部カバーの支持板を本体に取り付けてください。

4.外形寸法図

（寸法単位:mm）

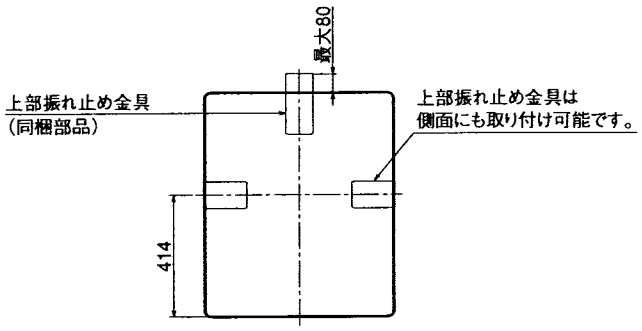

上面図

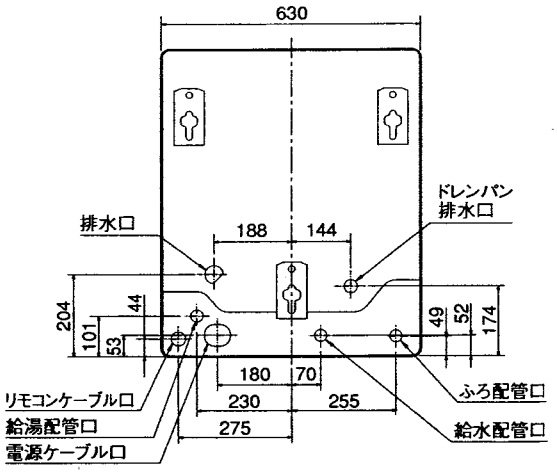

配管位置上面透視図

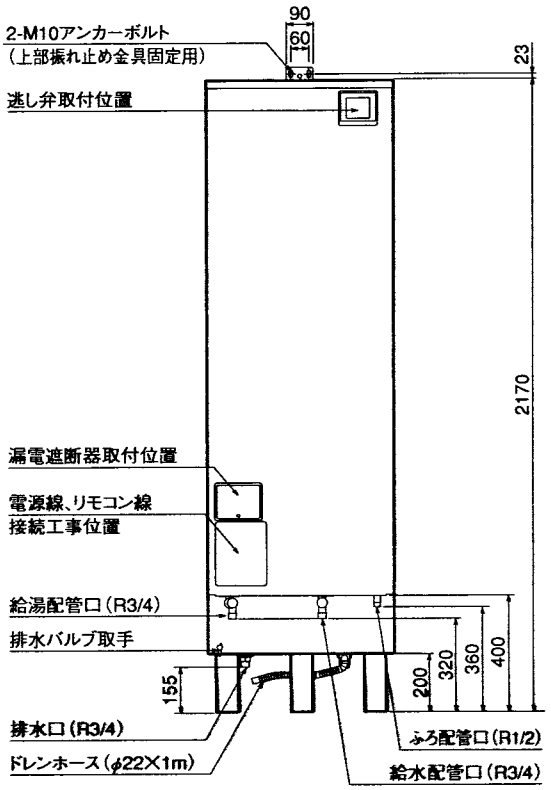

正面図

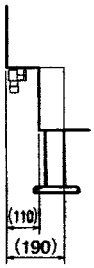

側面図
（けこみ部）

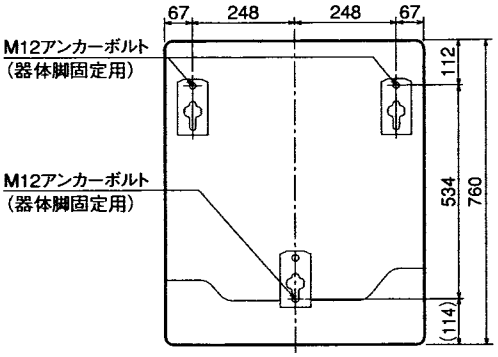

アンカーボルト位置上面透視図

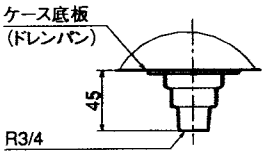

排水口寸法

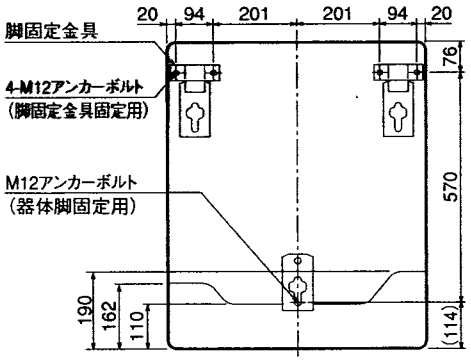

脚固定使用時アンカーボルト位置
上面透視図
（けこみ部寸法）

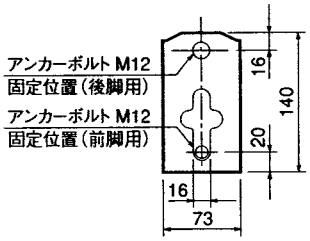

器体脚詳細図

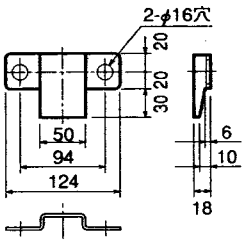

脚固定金具（別売部品）

機種：CS-S46U2

Chuki

自動風呂給湯電気温水器(小型温水ボイラー) SEMIAUTO

時間帯別電灯(通電制御型)／深夜電力8時間(通電制御型)

CS-S55U2

仕様書

※製品の仕様は改良などのため変更することがあります。

1.仕様表

適用電力制度			時間帯別電灯(通電制御型)／深夜電力8時間(通電制御型)
種類(設置場所)			屋外型
タンク容量			0.55m³(550L)
定格電圧	時間帯別電灯契約時		単相200V
	深夜電力契約時		深夜電力単相200V＋昼間電力単相200V
定格消費電力	最大消費電力		6.5kW
	ヒーター	上部	6.4kW
		下部	6.4kW
	凍結防止ヒーター		48W
わき上げ温度			約75℃～約90℃
給湯温度設定			35℃～48℃(1℃刻み)、50℃、60℃
ふろ温度設定			35℃～48℃(1℃刻み)
外形寸法	高さ		2100mm
	幅		700mm
	奥行き		825mm
製品質量	本体		約89kg
	満水時		約639kg
水側最高使用圧力			193kPa(逃し弁設定値)
通常使用圧力			170kPa(減圧弁設定値)
安全装置			漏電遮断器、温度過昇防止器、缶体保護弁
給水器具認証書番号			W009-20001-050

2.製品部品仕様

タンク	高耐食フェライト系ステンレス鋼板
タンクヒーター	シーズヒーター
ケース	塗装鋼板(マンセル 2.5Y 7/1)
保温材	グラスウール
わき上げ用漏電遮断器	電流動作形、感度30mA 0.1s(200V 40A)
制御用漏電遮断器	電流動作形、感度15mA 0.1s(200V 30A)
温度過昇防止器	バイメタル
温度調節器	サーミスタ
混合弁	電動ミキシングバルブ
高圧力必要部品	温度計(台所リモコンで表示)、水位センサー(空焚き警報装置)、缶体保護弁
温水器本体付属部品	上部振れ止め金具(1個)、パテセット

3.別売部品

(1)取付必須部品

部品名	形名
スクエアリモコン(デラックス)	BRC-D2(浴室リモコン)、KRC-D2(台所リモコン)
ラウンドリモコン(デラックス)	FRC-8BD(浴室リモコン)、FRC-8KD(台所リモコン)
ラウンドリモコン(スタンダード)	FRC-8B(浴室リモコン)、FRC-8K(台所リモコン)
リモコンケーブル	CLM-20(20m)、CLM-50(50m)、無極性、2芯
浴槽アダプター	BA-E761(ストレート型)、BA-E791(L型)
アース棒	GT-30B
アンカーボルトM12(脚部固定用、30本入)	GZ-B1

(2)条件により準備する部品

部品名	形名
サブリモコン(スクエアリモコン用)	KRC-S2
サブリモコン(ラウンドリモコン用)	FRC-8KS
脚部カバー	GT-K550-C
アンカーボルトM10(上部固定用、50本入)	GZ-B2
脚固定金具	GZ-6B

注1.サブリモコンはリモコンと同じ形状のものをお選びください。(スクエアリモコンにはスクエアリモコン用、ラウンドリモコンセットにはラウンドリモコン用。)

注2.リモコンケーブルは、台所リモコン、浴室リモコン各1本ずつ必要です。また、サブリモコンを取り付ける場合にも必要となります。
設置状況に合わせて選んでください。

注3.脚部カバーを取り付ける場合、温水器本体を据え付ける前に脚部カバーの支持板を本体に取り付けてください。

4.外形寸法図

（寸法単位:mm）

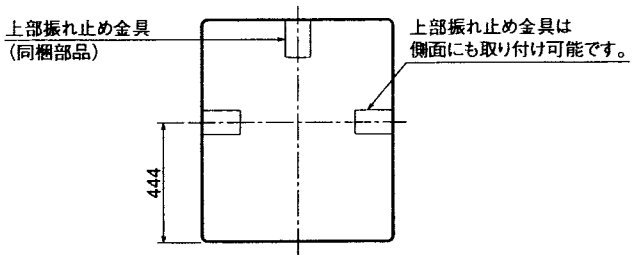

上面図

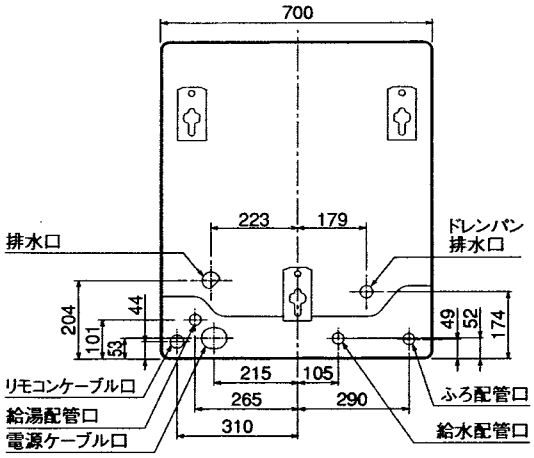

配管位置上面透視図

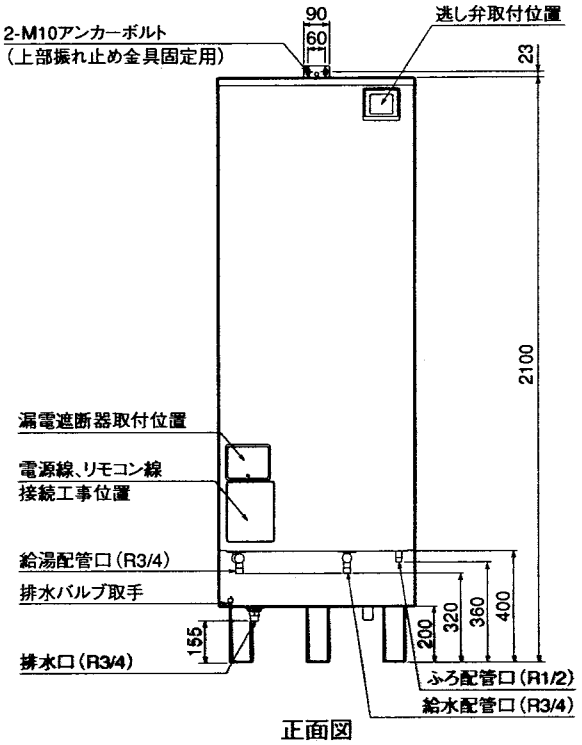

正面図

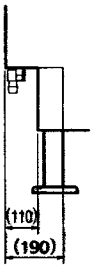

側面図
（けこみ部）

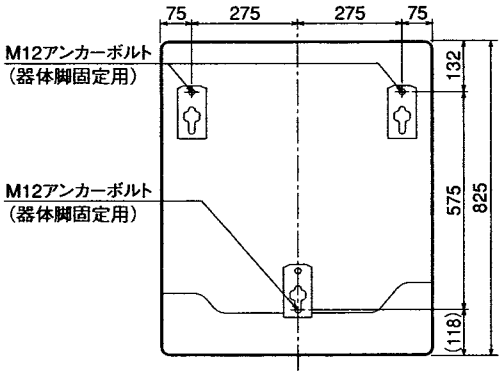

アンカーボルト位置上面透視図

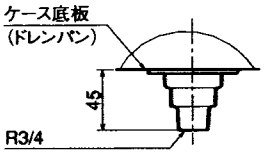

排水口寸法

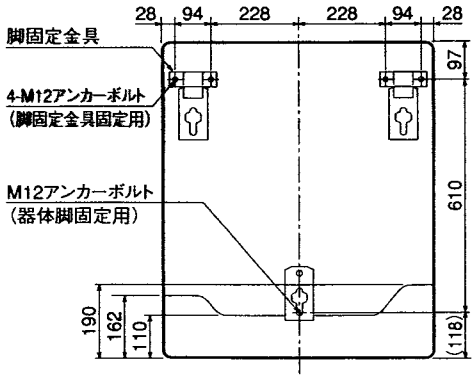

脚固定使用時アンカーボルト位置
上面透視図
（けこみ部寸法）

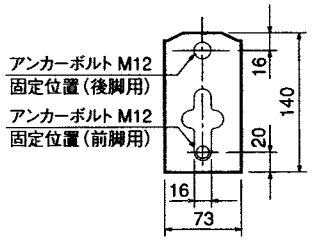

器体脚詳細図

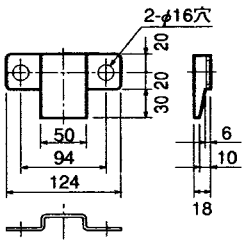

脚固定金具（別売部品）

機種：CS-S55U2