Chuki

自動風呂給湯電気温水器 SEMIAUTO

時間帯別電灯対応通電制御型／深夜電力通電制御型（8時間）

●この製品は、昼間沸き増しのできる「時間帯別電灯対応通電制御型」としても、「深夜電力通電制御型」としても使用できます。

CS-S370TCD-BL
CS-S460TCD-BL

仕様書

仕　様　表

適用電力制度			時間帯別電灯対応通電制御型／深夜電力通電制御型（8時間）	
機種区分			配管内蔵屋内・屋外兼用タイプ	
形名			CS-S370TCD-BL	CS-S460TCD-BL
設置場所			屋外（屋内設置可）	
タンク容量			0.37m³（370L）	0.46m³（460L）
定格電圧	時間帯別電灯契約時		単相200V	
	深夜電力契約時		深夜電力単相200V＋昼間電力単相200V	
定格消費電力	最大消費電力		4.45kW	5.45kW
	発熱体	上部	4.4kW	5.4kW
		下部	4.4kW	5.4kW
	制御用		約 9W（通常時）、約 21W（最大時）	
	凍結防止ヒーター		約13W（5±3℃ ON、15±3℃ OFF）	
外形寸法	高さ		1900mm	2200mm
	奥行き		730mm	730mm
	幅		630mm	630mm
製品質量	本体		約75kg	約85kg
	満水時		約445kg	約545kg
最高使用圧力			97kPa（逃し弁設定値）	
通常使用圧力			85kPa（減圧弁設定値）	
配管位置			本体下部	
配管接続口径	給湯口・給水口		R3／4ネジ（20A）	
	ふろ給湯口		R1／2ネジ（15A）	
ふろ配管			15A	
ふろ給湯可能範囲			温水器設置面から浴槽高さ−0.5m〜＋4m	
アース			アース端子	
BL認定番号			BLEH080106-B	
給水器具認証書番号			W009-20001-019	

エマージェンシーストップ

この温水器は、万一、温水器本体内で水漏れが起こった時、温水器への給水を自動的に止めて水漏れによる被害拡大を抑制する機能があります。
（タンク内に貯まっているお湯（水）までストップするものではありません。）

仕様表	
T420681A	

製品部品仕様

形名	CS-S370TCD-BL	CS-S460TCD-BL
タンク沸き上げ湯温	約90℃(高)、約70℃(低)、約90℃～約70℃(自動節約)	
タンク上部ヒーター沸き増し	タンク上部150L沸き増し自動設定(時間帯別電灯契約時)	
給湯湯温設定	35℃～48℃(1℃刻み)、50℃、60℃	
ふろ湯温設定	35℃～48℃(1℃刻み)	
ふろ湯量設定	100L～400L(20L刻み)16段階	
タンク	高耐食フェライト系ステンレス鋼板	
タンク発熱体	銅パイプシーズヒーター	
減圧弁	85kPa(電磁弁付)	
逃し弁	97kPa(負圧作動弁付)	
ケース	塗装鋼板(マンセル5.6Y8.0／0.5)	
保温材	グラスウール	
漏電遮断器	電流動作形、感度15mA　0.1s(200V 30A)	
温度過昇防止器	バイメタル	
温度調節器	サーミスタ	
漏水センサー	電極式	
混合弁	電動ミキシングバルブ	
流量センサー	マグネット羽根車式	
温水器本体付属部品	脚固定金具(2個)、上部振れ止め金具(1個)、パテセット	

別売部品

部品名		形名
台所リモコン		FRC-7KD(デラックス)
		FRC-7K(スタンダード)
浴室リモコン		FRC-7BD(デラックス)
		FRC-7B(スタンダード)
リモコンケーブル		CLM-20(20m)、CLM-50(50m)、無極性、2芯
浴槽アダプター		BA-D76(ストレート型)
		BA-D78(L型)
脚部カバー	正面設置用	GT-D460A-C
	横向き設置用	GT-D460B-C
絶縁パイプ		GT-60B(給湯用 1m)
		GT-61B(給水用 0.5m)
		GT-62B(ふろ用 0.5m)
アース棒		GT-30B
セミオート用100Vトランス		BL-167CF

仕様表	
T420682A	

構造図

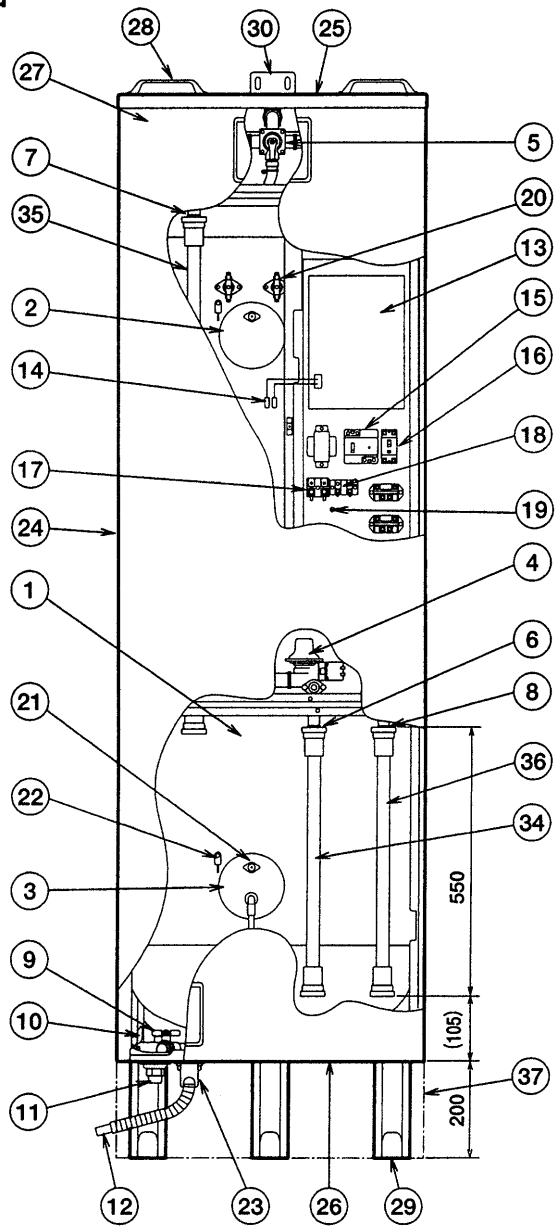

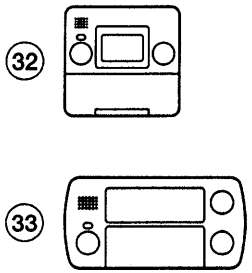

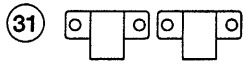

品番	品名	材質	個数	その他
1	タンク	フェライト系ステンレス鋼板	1	
2	上部発熱体	銅パイプシーズヒーター	1	光沢ニッケルメッキ
3	下部発熱体(缶体保護弁付)	銅パイプシーズヒーター	1	光沢ニッケルメッキ
4	減圧弁(漏水時閉止弁付)	青銅鋳物	1	
5	負圧作動弁付逃し弁	青銅鋳物	1	
6	給水口	青銅鋳物	1	R3/4ネジ
7	給湯口	青銅鋳物	1	R3/4ネジ
8	ふろ給湯口	青銅鋳物	1	R1/2ネジ
9	排水栓	青銅鋳物	1	
10	非常用取水栓	黄銅	1	クロームメッキ
11	排水口	POM樹脂	1	R3/4ネジ
12	ドレンホース	PE樹脂	1	1m
13	制御基板		1	
14	リモコン接続端子		1	
15	沸き上げ用漏電遮断器		1	電流動作形
16	制御用漏電遮断器		1	電流動作形
17	200Vターミナル		1	
18	補助ターミナル		1	
19	アース端子		1	
20	温度過昇防止器		2※	バイメタル
21	ヒーター空焼き防止器		2	バイメタル
22	温度センサー		3	サーミスタ
23	漏水センサー		1	
24	ケース	塗装鋼板	3	
25	ケース(上)	塗装鋼板	1	
26	ケース(下)	亜鉛メッキ鋼板	1	
27	ケース(前)	塗装鋼板	1	
28	運搬用取手	耐候性PP樹脂	2	
29	器体脚	亜鉛メッキ鋼板	3	
30	上部振れ止め金具	亜鉛メッキ鋼板	1	
31	脚固定金具	亜鉛メッキ鋼板	2	
(別) 32	台所リモコン		1	
(別) 33	浴室リモコン		1	
(別) 34	絶縁パイプ(給水側)	耐熱塩ビ	1	20A、0.5m
(別) 35	絶縁パイプ(給湯側)	耐熱塩ビ	1	20A、 1m
(別) 36	絶縁パイプ(ふろ側)	耐熱塩ビ	1	15A、0.5m
(別) 37	脚部カバー	塗装鋼板	1	

(別)印は別売品です。 ※CS-S370TCD-BLは、1個です。

CS-S370TCD-BL, CS-S460TCD-BL

時間帯別電灯対応通電制御型、配管内蔵屋内・屋外兼用タイプ

構造図

T420683A

Chuki

高圧力型 自動風呂給湯 **電気温水器**(小型温水ボイラー) **SEMIAUTO**

時間帯別電灯対応通電制御型／深夜電力通電制御型(8時間)

- この製品は、昼間沸き増しのできる「時間帯別電灯対応通電制御型」としても、「深夜電力通電制御型」としても使用できます。
- 事務所、店舗などでのご使用は、労働安全衛生法の規準があり、特別な対応が必要です。必ず、販売会社担当部門にお問合せください。

CS-S460TCUD-BL
CS-S550TCUD-BL

仕様書

仕様表

適用電力制度			時間帯別電灯対応通電制御型／深夜電力通電制御型(8時間)	
機種区分			配管内蔵屋内・屋外兼用タイプ	
形名			CS-S460TCUD-BL	CS-S550TCUD-BL
設置場所			屋外(屋内設置可)	
タンク容量			0.46m³(460L)	0.55m³(550L)
定格電圧	時間帯別電灯契約時		単相200V	
	深夜電力契約時		深夜電力単相200V＋昼間電力単相200V	
定格消費電力	最大消費電力		5.45kW	6.45kW
	発熱体	上部	5.4kW	6.4kW
		下部	5.4kW	6.4kW
	制御用		約 9W(通常時)、約 21W(最大時)	
	凍結防止ヒーター		約24W(5±3℃ ON、15±3℃ OFF)	
外形寸法	高さ		2200mm	2200mm
	奥行き		730mm	790mm
	幅		630mm	690mm
製品質量	本体		約90kg	約95kg
	満水時		約550kg	約645kg
最高使用圧力			170kPa(逃し弁設定値)	
通常使用圧力			150kPa(減圧弁設定値)	
配管位置			本体下部	
配管接続口径	給湯口・給水口		R3／4ネジ(20A)	
	ふろ給湯口		R1／2ネジ(15A)	
ふろ配管			15A	
ふろ給湯可能範囲			温水器設置面から浴槽高さ−0.5m〜＋4m	
アース			アース端子	
BL認定番号			BLEH080106-B	
給水器具認証書番号			W009-20001-019	

エマージェンシーストップ

この温水器は、万一、温水器本体内で水漏れが起こった時、温水器への給水を自動的に止めて水漏れによる被害拡大を抑制する機能があります。
(タンク内に貯まっているお湯(水)までストップするものではありません。)

仕様表	
T420721A	

製品部品仕様

形名	CS-S460TCUD-BL	CS-S550TCUD-BL
タンク沸き上げ湯温	約90℃(高)、約70℃(低)、約90℃～約70℃(自動節約)	
タンク上部ヒーター沸き増し	タンク上部150L沸き増し自動設定(時間帯別電灯契約時)	
給湯湯温設定	35℃～48℃(1℃刻み)、50℃、60℃	
ふろ湯温設定	35℃～48℃(1℃刻み)	
ふろ湯量設定	100L～400L(20L刻み)16段階	
タンク	高耐食フェライト系ステンレス鋼板	
タンク発熱体	銅パイプシーズヒーター	
減圧弁	150kPa(電磁弁付)	
逃し弁	170kPa(負圧作動弁付)	
ケース	塗装鋼板(マンセル5.6Y8.0／0.5)	
保温材	グラスウール	
漏電遮断器	電流動作形、感度15mA 0.1s(200V 30A)	電流動作形、感度30mA 0.1s(200V 40A)
温度過昇防止器	バイメタル	
温度調節器	サーミスタ	
漏水センサー	電極式	
混合弁	電動ミキシングバルブ	
高圧力必須部品	温度計(台所リモコンで表示)、水高計(空焚き警報防止装置)、缶体保護弁	
温水器本体付属部品	脚固定金具(2個)、上部振れ止め金具(1個)、パテセット	

別売部品

部品名		形名	
台所リモコン		FRC-7KD(デラックス)	
		FRC-7K(スタンダード)	
浴室リモコン		FRC-7BD(デラックス)	
		FRC-7B(スタンダード)	
リモコンケーブル		CLM-20(20m)、CLM-50(50m)、無極性、2芯	
浴槽アダプター		BA-D76(ストレート型)	
		BA-D78(L型)	
脚部カバー	正面設置用	GT-D460A-C	GT-D550A-C
	横向き設置用	GT-D460B-C	GT-D550B-C
絶縁パイプ		GT-60B(給湯用 1m)	
		GT-61B(給水用 0.5m)	
		GT-62B(ふろ用 0.5m)	
アース棒		GT-30B	
セミオート用100Vトランス		BL-167CF	

仕様表	
T420722A	

構造図

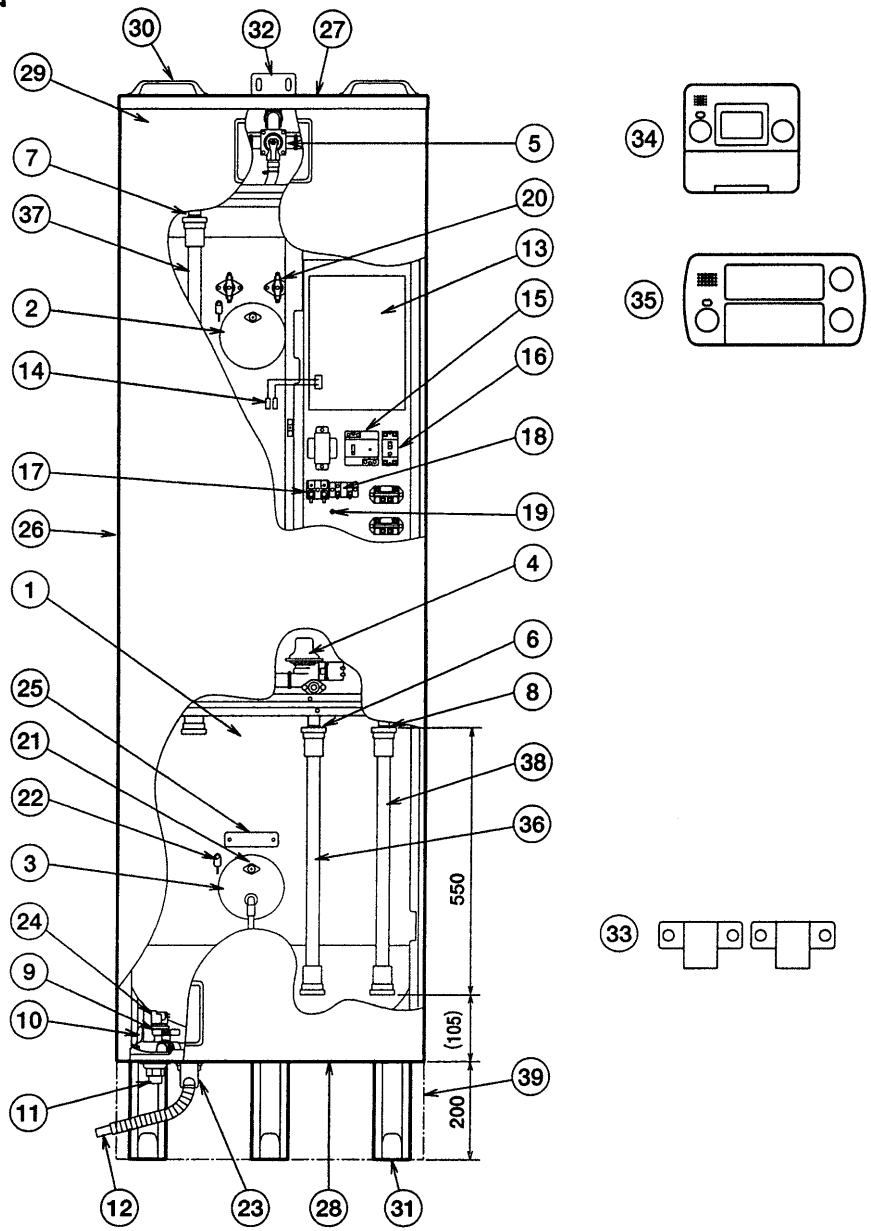

品番	品名	材質	個数	その他
1	タンク	フェライト系ステンレス鋼板	1	
2	上部発熱体	銅パイプシーズヒーター	1	光沢ニッケルメッキ
3	下部発熱体(缶体保護弁付)	銅パイプシーズヒーター	1	光沢ニッケルメッキ
4	減圧弁(漏水時閉止弁付)	青銅鋳物	1	
5	負圧作動弁付逃し弁	青銅鋳物	1	
6	給水口	青銅鋳物	1	R3/4ネジ
7	給湯口	青銅鋳物	1	R3/4ネジ
8	ふろ給湯口	青銅鋳物	1	R1/2ネジ
9	排水栓	青銅鋳物	1	
10	非常用取水栓	黄銅	1	クロームメッキ
11	排水口	POM樹脂	1	R3/4ネジ
12	ドレンホース	PE樹脂	1	1m
13	制御基板		1	
14	リモコン接続端子		1	
15	沸き上げ用漏電遮断器		1	電流動作形
16	制御用漏電遮断器		1	電流動作形
17	200Vターミナル		1	
18	補助ターミナル		1	
19	アース端子		1	
20	温度過昇防止器		2	バイメタル
21	ヒーター空焼き防止器		2	バイメタル
22	温度センサー		3	サーミスタ
23	漏水センサー		1	
24	水高計(圧力スイッチ)		1	
25	個別検定合格標章		1	
26	ケース	塗装鋼板	3	
27	ケース(上)	塗装鋼板	1	
28	ケース(下)	亜鉛メッキ鋼板	1	
29	ケース(前)	塗装鋼板	1	
30	運搬用取手	耐候性PP樹脂	2	
31	器体脚	亜鉛メッキ鋼板	3	
32	上部振れ止め金具	亜鉛メッキ鋼板	1	
33	脚固定金具	亜鉛メッキ鋼板	2	
(別) 34	台所リモコン		1	
(別) 35	浴室リモコン		1	
(別) 36	絶縁パイプ(給水側)	耐熱塩ビ	1	20A、0.5m
(別) 37	絶縁パイプ(給湯側)	耐熱塩ビ	1	20A、 1m
(別) 38	絶縁パイプ(ふろ側)	耐熱塩ビ	1	15A、0.5m
(別) 39	脚部カバー	塗装鋼板	1	

(別)印は別売品です。

CS-S460TCUD-BL,CS-S550TCUD-BL

時間帯別電灯対応通電制御型、配管内蔵屋内・屋外兼用タイプ

構造図

T420723A

2. 外形寸法図

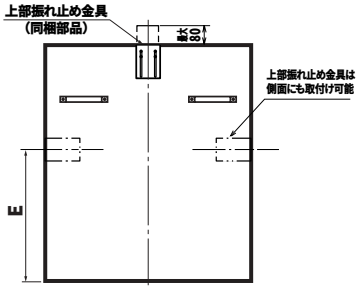

上面図

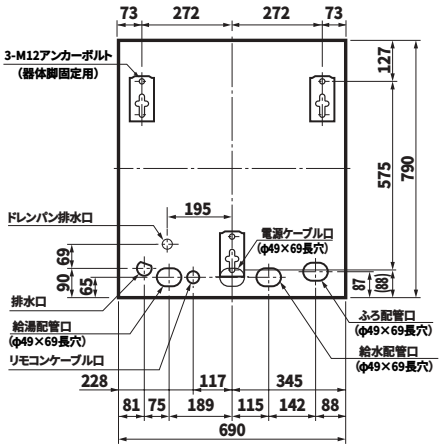

配管、アンカーボルト位置：上面透視図
[550L]

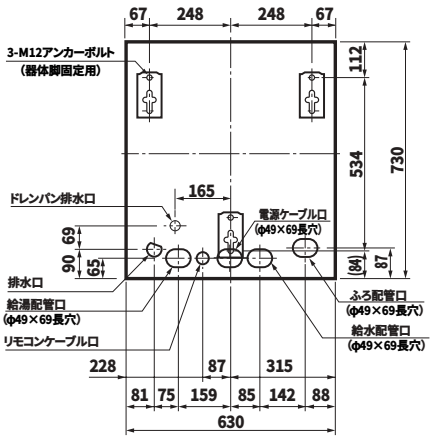

配管、アンカーボルト位置：上面透視図
[460L、370L]

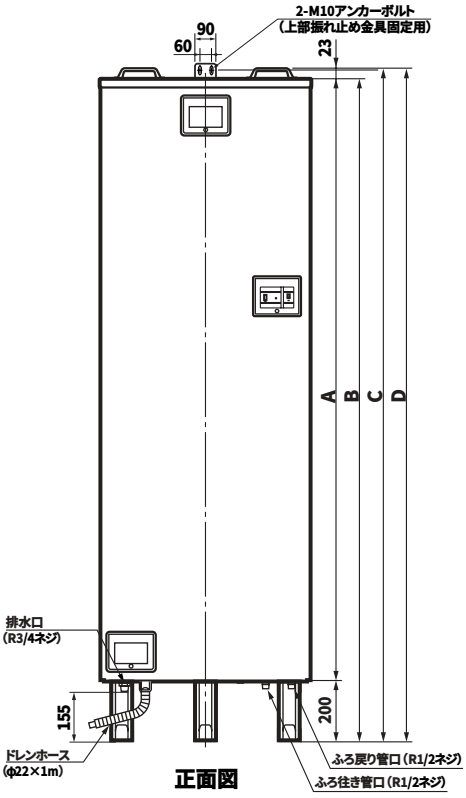

正面図

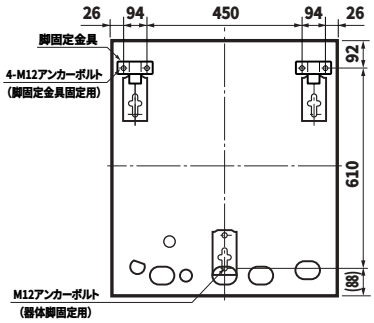

脚固定金具使用時：上面透視図
[550L]

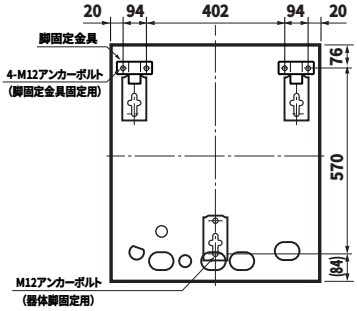

脚固定金具使用時：上面透視図
[460L、370L]

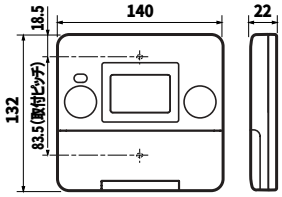

台所リモコン（別売）
[FRC-7KD、FRC-7K]

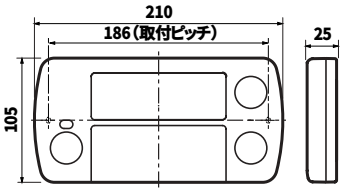

浴室リモコン
[FRC-7BD、FRC-7B]

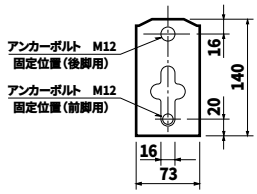

器体脚詳細図

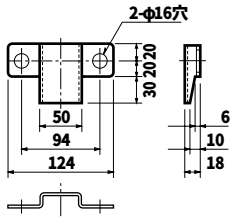

脚固定金具（同梱部品）

形名		CS-S370TCD-BL	CS-S460TCUD-BL CS-S460TCD-BL	CS-S550TCUD-BL	
タンク容量（L）		370	460	550	
寸法（mm）	A	1,670	1,970	1,970	
	B	1,870	2,170	2,170	
	C	1,893	2,193	2,193	
	D	1,900	2,200	2,200	
	E	384	384	444	