# ３００Ｌ配管内蔵マイコンタイプ　仕　様　書

| 項目 | | | 仕様 |
|---|---|---|---|
| 形式 | | | ＣＳ－３００ＭＥＣ２ |
| タンク容量 | | | ３００Ｌ |
| 定格電圧 | | | 単相２００Ｖ |
| 定格消費電力 | | | ３．４ｋＷ |
| 沸き上がり湯温 | | | 「高」約８７℃　「中」約７５℃　「低」６０℃ |
| 外形寸法 | 高さ | | 約１９３７㎜ |
| | 幅・奥行 | | ６００×６５０㎜ |
| 製品質量 | 本体 | | ７０kg |
| | 満水時 | | ３７０kg |
| 主要部品 | タンク | | ステンレス鋼板（ＮＳＳ４４４Ｎ） |
| | 外装材 | | 亜鉛メッキ鋼鈑(ペンタイト鋼板) |
| | 保温材 | | グラスウール（ガラス綿保温板２号ｂ） |
| | 自動温度調節器 | | マイコン式（サーミスタによる温度検知式） |
| | 温度過昇防止器 | | 手動復帰バイメタル式(沸騰防止用・異常温度用) |
| | 発熱体 | | リン脱酸銅管（ニッケルメッキ） |
| | 接地 | | 接地端子付 |
| | 給水･給湯接続口 | | Ｒ３／４（２０Ａ） |
| | 表示ランプ | | 深夜電力通電表示灯・沸き上げ中表示灯 |
| | | | |
| 給水器具 | 減圧弁 | 設定圧力 | 80±4kPa{0.8±0.04kgf/cm²}(一次圧 350kPa{3.5kgf/cm²}) |
| | | 開放流量 | 一次圧 100kPa{1 kgf/cm²}にて 35L／min 以上 |
| | | 逆止閉止圧力 | 5kPa{0.05kgf/cm²}以下 |
| | | 負圧弁開作動圧力 | －55kPa{－0.55kgf/cm²}以下 |
| | | 負圧弁閉作動圧力 | 50kPa{0.5kgf/cm²}以下 |
| | | 逃し弁吹き始め圧力 | 120±10kPa{1.2±0.10kgf/cm²} |
| | | 逃し弁吹き下り圧力 | 10kPa{0.10kgf/cm²}以下 |
| | 給湯側逃し弁 | 吹き始め圧力 | 95±5kPa{0.95±0.05kgf/cm²}以内 |
| | | 吹き止り圧力 | 88kPa{0.88kgf/cm²}以上 |
| | 負圧作動弁 | 開動作圧力 | -10kPa{-0.1kgf/cm²}以下 |
| | | 閉止圧力 | 10kPa{0.1kgf/cm²}以下 |
| 型式認可番号 | | | ８１－２３２６０ |
| 日水協認証登録番号 | | | Ａ－２０６ |
| 塗装色 | | | マンセル値２．５Ｙ８．５／２．５ |
| 内蔵部品 | | | 減圧弁・給湯側逃し弁・排水栓・配管部品 |
| 別売部品 | | | リモコン(ＯＲＣ-1型)　リモコンケーブル |

記）本器は別売リモコン(ＯＲＣ-1型)を取付けることにより、リモコン型(9時間通電)または時間帯別電灯対応となります。
ただし、9時間通電の場合は、昼間の沸き増し機能は使用できません。

# ＢＬ　３００Ｌ配管内蔵マイコンタイプ　仕　様　書

| 項目 | | | 仕様 |
|---|---|---|---|
| 形式 | | | ＣＳ－３００ＭＥＣＢＬ２ |
| タンク容量 | | | ３００Ｌ |
| 定格電圧 | | | 単相２００Ｖ |
| 定格消費電力 | | | ３．４ｋＷ |
| 沸き上がり湯温 | | | 「高」約８７℃　「中」約７５℃　「低」６０℃ |
| 外形寸法 | 高さ | | 約１９３７㎜ |
| | 幅・奥行 | | ６００×６５０㎜ |
| 製品質量 | 本体 | | ７０kg |
| | 満水時 | | ３７０kg |
| 主要部品 | タンク | | ステンレス鋼板（ＮＳＳ４４４Ｎ） |
| | 外装材 | | 亜鉛メッキ鋼鈑(ペンタイト鋼板) |
| | 保温材 | | グラスウール（ガラス綿保温板２号ｂ） |
| | 自動温度調節器 | | マイコン式（サーミスタによる温度検知式） |
| | 温度過昇防止器 | | 手動復帰バイメタル式(沸騰防止用・異常温度用) |
| | 発熱体 | | リン脱酸銅管（ニッケルメッキ） |
| | 接地 | | 接地端子付 |
| | 給水･給湯接続口 | | Ｒ３／４（２０Ａ） |
| | 表示ランプ | | 深夜電力通電表示灯・沸き上げ中表示灯 |
| 給水器具 | 減圧弁 | 設定圧力 | 80±4kPa{0.8±0.04kgf/cm²}(一次圧 350kPa{3.5kgf/cm²}) |
| | | 開放流量 | 一次圧 100kPa{1 kgf/cm²}にて 35L／min 以上 |
| | | 逆止閉止圧力 | 5kPa{0.05kgf/cm²}以下 |
| | | 負圧弁開作動圧力 | －55kPa{－0.55kgf/cm²}以下 |
| | | 負圧弁閉作動圧力 | 50kPa{0.5kgf/cm²}以下 |
| | | 逃し弁吹き始め圧力 | 120±10kPa{1.2±0.10kgf/cm²} |
| | | 逃し弁吹き下り圧力 | 10kPa{0.10kgf/cm²}以下 |
| | 給湯側逃し弁 | 吹き始め圧力 | 95±5kPa{0.95±0.05kgf/cm²}以内 |
| | | 吹き止り圧力 | 88kPa{0.88kgf/cm²}以上 |
| | 負圧作動弁 | 開動作圧力 | -10kPa{-0.1kgf/cm²}以下 |
| | | 閉止圧力 | 10kPa{0.1kgf/cm²}以下 |
| 型式認可番号 | | | ８１－２３２６０ |
| 日水協認証登録番号 | | | Ａ－２０６ |
| ＢＬ認定番号 | | | ＥＨ０９９６－Ａ |
| 塗装色 | | | マンセル値２．５Ｙ８．５／２．５ |
| 内蔵部品 | | | 減圧弁・給湯側逃し弁・排水栓・配管部品 |
| 別売部品 | | | リモコン(ＯＲＣ-1型)　リモコンケーブル |

記）本器は別売リモコン(ＯＲＣ-1型)を取付けることにより、リモコン型(9時間通電)または時間帯別電灯対応となります。
ただし、9時間通電の場合は、昼間の沸き増し機能は使用できません。

# 300L配管内蔵型　電気温水器
外形図

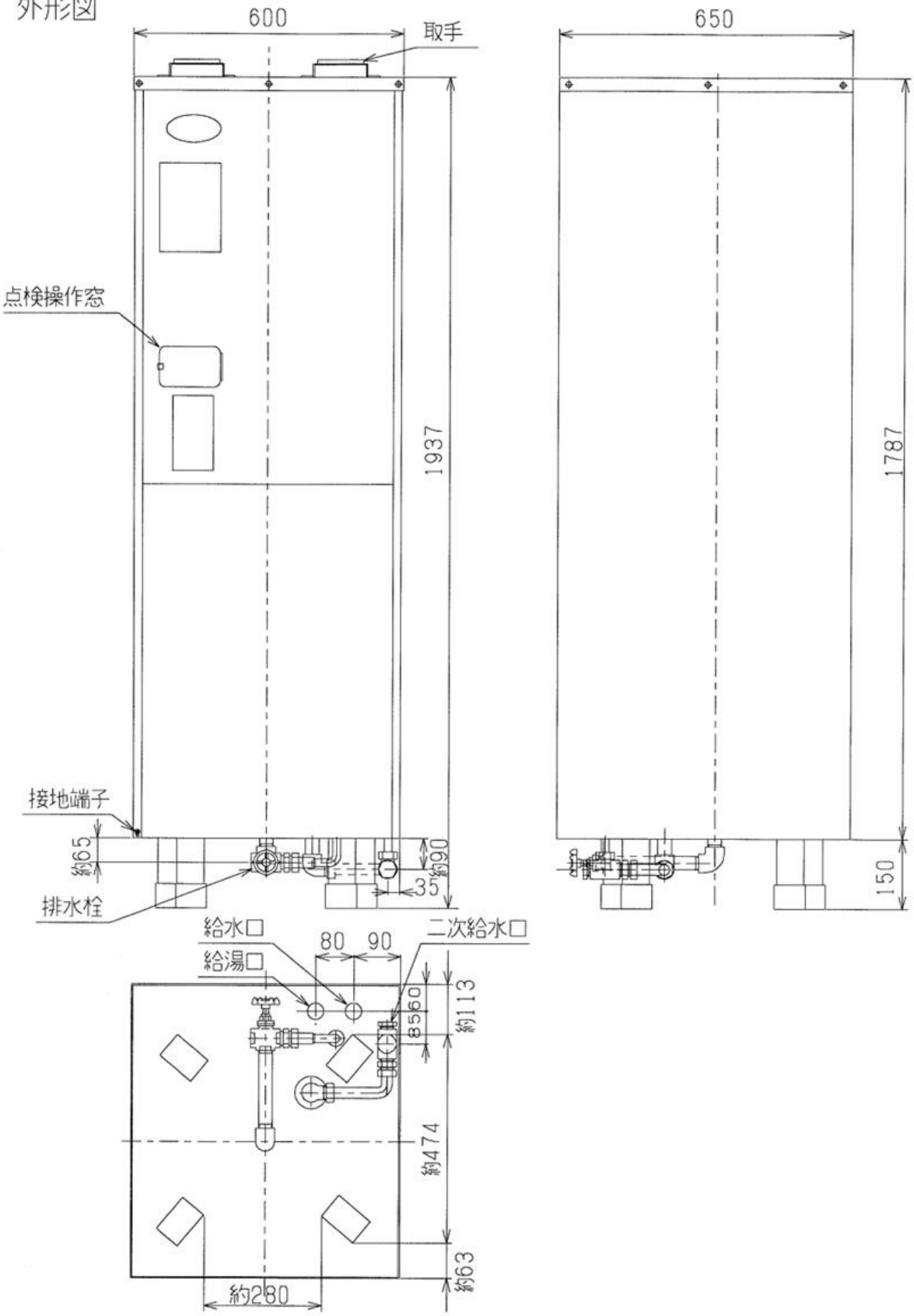

# 300L配管内蔵マイコン型 構造図

CS－300MEC2　CS－300MECBL2

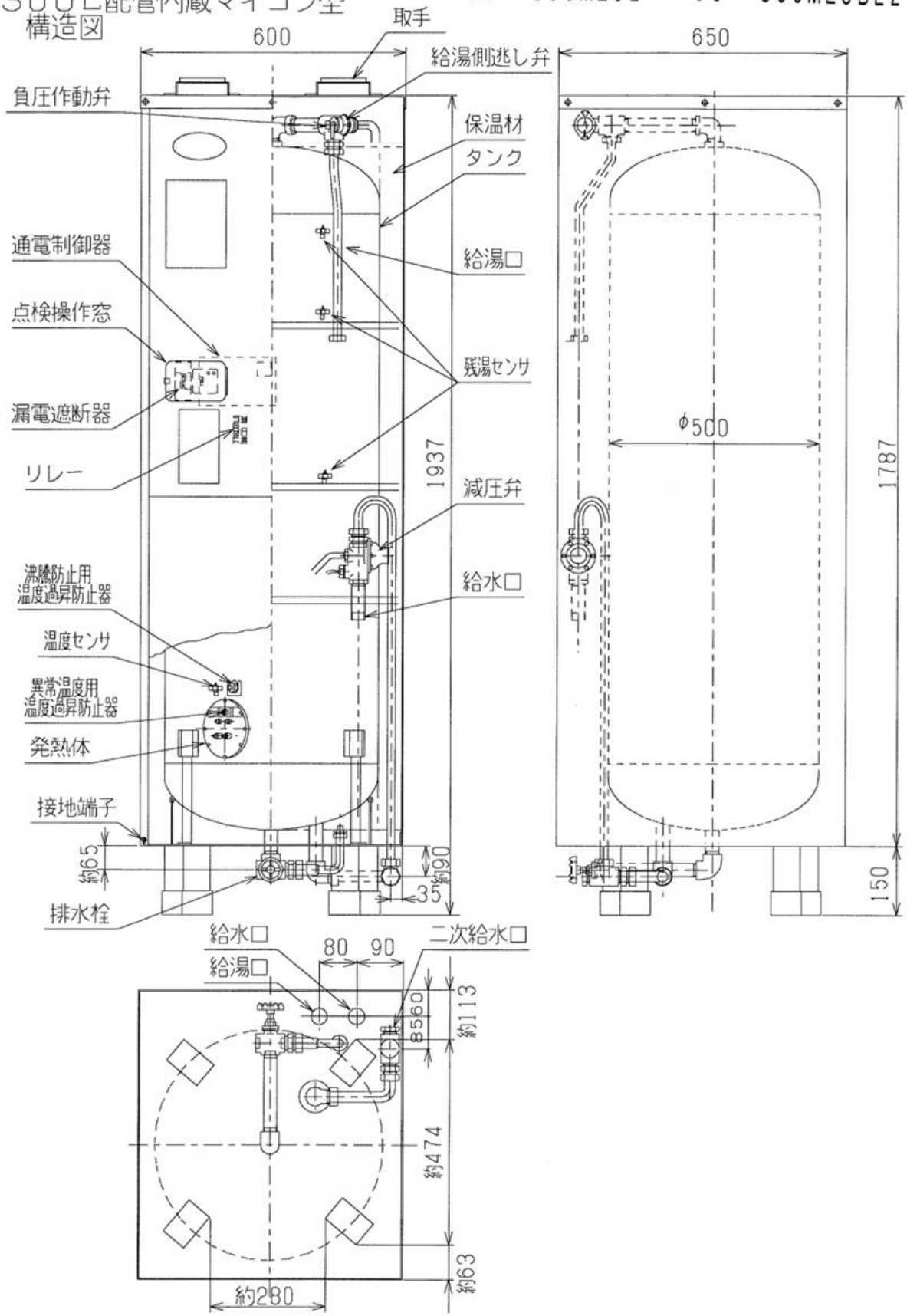

# ＢＬ　４００Ｌ配管内蔵マイコンタイプ　仕　様　書

| 項目 | | | 仕様 |
|---|---|---|---|
| 形式 | | | ＣＳ－４００ＭＥＣＢＬ２ |
| タンク容量 | | | ４００Ｌ |
| 定格電圧 | | | 単相２００Ｖ |
| 定格消費電力 | | | ４．４ｋＷ |
| 沸き上がり湯温 | | | 「高」約８７℃　「中」約７５℃　「低」６０℃ |
| 外形寸法 | 高さ | | 約１７８９㎜ |
| | 幅・奥行 | | ７１０×７６０㎜ |
| 製品質量 | 本体 | | ８６kg |
| | 満水時 | | ４８６kg |
| 主要部品 | タンク | | ステンレス鋼板（ＮＳＳ４４４Ｎ） |
| | 外装材 | | 亜鉛メッキ鋼鈑(ペンタイト鋼板) |
| | 保温材 | | グラスウール（ガラス綿保温板２号ｂ） |
| | 自動温度調節器 | | マイコン式（サーミスタによる温度検知式） |
| | 温度過昇防止器 | | 手動復帰バイメタル式(沸騰防止用・異常温度用) |
| | 発熱体 | | リン脱酸銅管（ニッケルメッキ） |
| | 接地 | | 接地端子付 |
| | 給水･給湯接続口 | | Ｒ３／４（２０Ａ） |
| | 表示ランプ | | 深夜電力通電表示灯・沸き上げ中表示灯 |
| 給水器具 | 減圧弁 | 設定圧力 | 80±4kPa{0.8±0.04kgf/cm²}(一次圧 350kPa{3.5kgf/cm²}) |
| | | 開放流量 | 一次圧 100kPa{1 kgf/cm²}にて 35L／min 以上 |
| | | 逆止閉止圧力 | 5kPa{0.05kgf/cm²}以下 |
| | | 負圧弁開作動圧力 | －55kPa{－0.55kgf/cm²}以下 |
| | | 負圧弁閉作動圧力 | 50kPa{0.5kgf/cm²}以下 |
| | | 逃し弁吹き始め圧力 | 120±10kPa{1.2±0.10kgf/cm²} |
| | | 逃し弁吹き下り圧力 | 10kPa{0.10kgf/cm²}以下 |
| | 給湯側逃し弁 | 吹き始め圧力 | 95±5kPa{0.95±0.05kgf/cm²}以内 |
| | | 吹き止り圧力 | 88kPa{0.88kgf/cm²}以上 |
| | 負圧作動弁 | 開動作圧力 | -10kPa{-0.1kgf/cm²}以下 |
| | | 閉止圧力 | 10kPa{0.1kgf/cm²}以下 |
| 型式認可番号 | | | ８１－２３２６０ |
| 日水協認証登録番号 | | | Ａ－２０６ |
| ＢＬ認定番号 | | | ＥＨ０９９６－Ａ |
| 塗装色 | | | マンセル値２．５Ｙ８．５／２．５ |
| 内蔵部品 | | | 減圧弁・給湯側逃し弁・排水栓・配管部品 |
| 別売部品 | | | リモコン(ＯＲＣ-1型)　リモコンケーブル |

記）本器は別売リモコン(ＯＲＣ-1型)を取付けることにより、リモコン型(9時間通電)または時間帯別電灯対応となります。
ただし、9時間通電の場合は、昼間の沸き増し機能は使用できません。

# 400L配管内蔵型　電気温水器
外形図

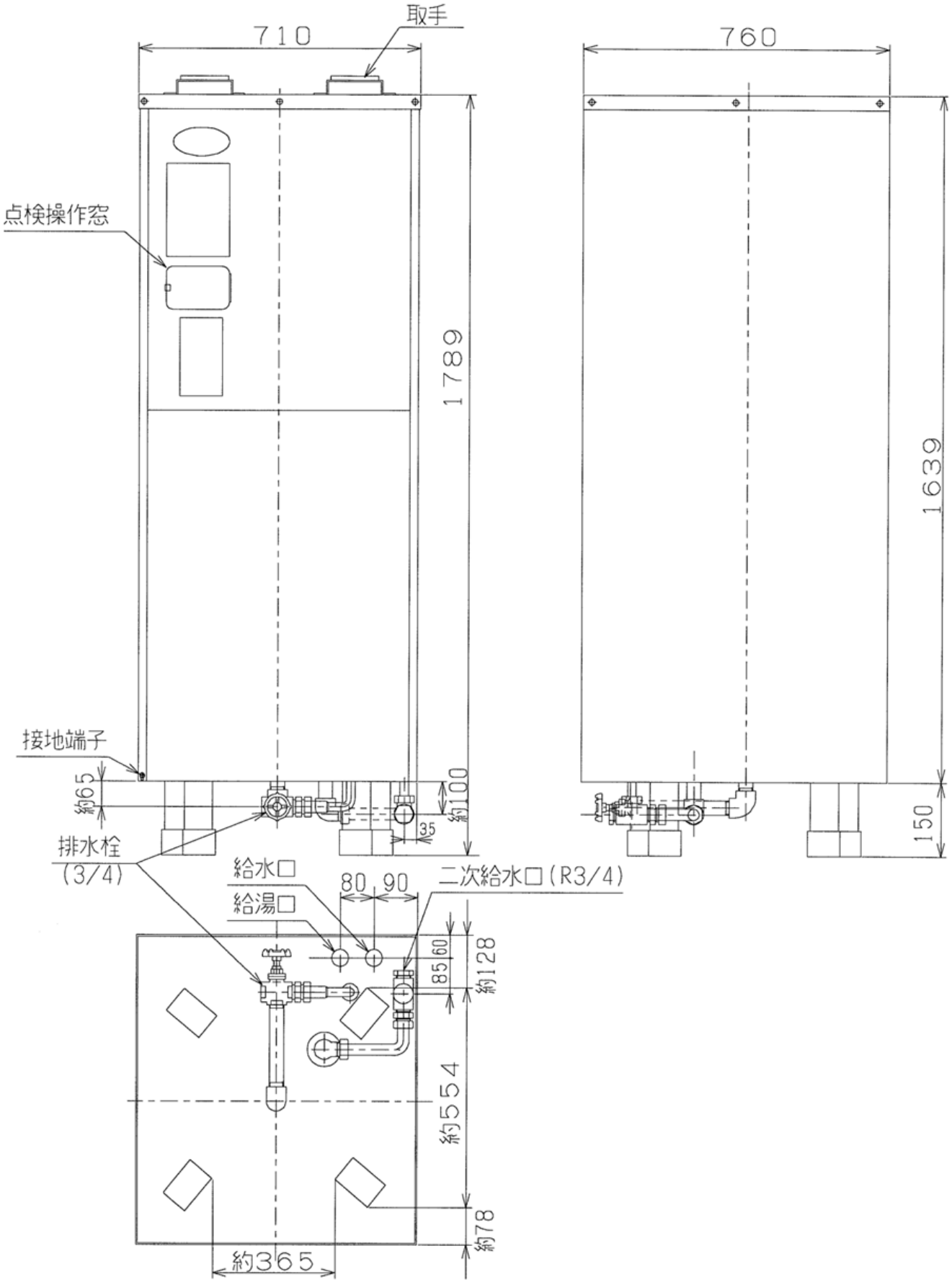

# ４００Ｌ配管内蔵マイコン型電気温水器　　CS－400MECBL2
構造図

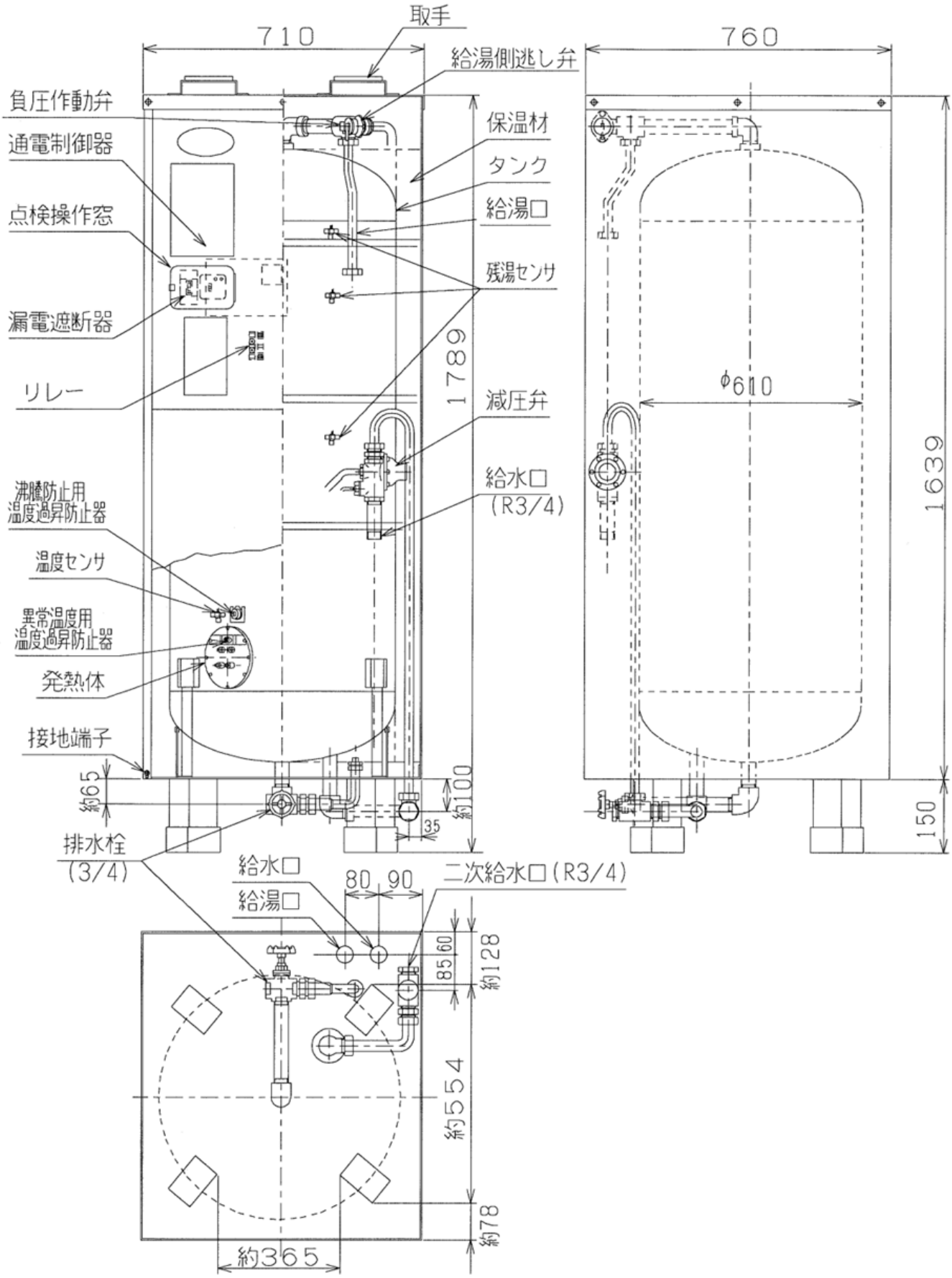

# ５００Ｌ配管内蔵マイコンタイプ　仕　様　書

| 項目 | | | 仕様 |
|---|---|---|---|
| 形式 | | | ＣＳ－５００ＭＥＣ２ |
| タンク容量 | | | ５００Ｌ |
| 定格電圧 | | | 単相２００Ｖ |
| 定格消費電力 | | | ５．４ｋＷ |
| 沸き上がり湯温 | | | 「高」約８７℃　「中」約７５℃　「低」６０℃ |
| 外形寸法 | 高さ | | 約２１６９㎜ |
| | 幅・奥行 | | ７１０×７６０㎜ |
| 製品質量 | 本体 | | ９７kg |
| | 満水時 | | ５９７kg |
| 主要部品 | タンク | | ステンレス鋼板（ＮＳＳ４４４Ｎ） |
| | 外装材 | | 亜鉛メッキ鋼鈑(ペンタイト鋼板) |
| | 保温材 | | グラスウール（ガラス綿保温板２号ｂ） |
| | 自動温度調節器 | | マイコン式（サーミスタによる温度検知式） |
| | 温度過昇防止器 | | 手動復帰バイメタル式(沸騰防止用・異常温度用) |
| | 発熱体 | | リン脱酸銅管（ニッケルメッキ） |
| | 接地 | | 接地端子付 |
| | 給水･給湯接続口 | | Ｒ３／４（２０Ａ） |
| | 表示ランプ | | 深夜電力通電表示灯・沸き上げ中表示灯 |
| | | | |
| 給水器具 | 減圧弁 | 設定圧力 | 80±4kPa{0.8±0.04kgf/cm²}(一次圧 350kPa{3.5kgf/cm²}) |
| | | 開放流量 | 一次圧 100kPa{1 kgf/cm²}にて 35L／min 以上 |
| | | 逆止閉止圧力 | 5kPa{0.05kgf/cm²}以下 |
| | | 負圧弁開作動圧力 | －55kPa{－0.55kgf/cm²}以下 |
| | | 負圧弁閉作動圧力 | 50kPa{0.5kgf/cm²}以下 |
| | | 逃し弁吹き始め圧力 | 120±10kPa{1.2±0.10kgf/cm²} |
| | | 逃し弁吹き下り圧力 | 10kPa{0.10kgf/cm²}以下 |
| | 給湯側逃し弁 | 吹き始め圧力 | 95±5kPa{0.95±0.05kgf/cm²}以内 |
| | | 吹き止り圧力 | 88kPa{0.88kgf/cm²}以上 |
| | 負圧作動弁 | 開動作圧力 | -10kPa{-0.1kgf/cm²}以下 |
| | | 閉止圧力 | 10kPa{0.1kgf/cm²}以下 |
| 型式認可番号 | | | ８１－２３２６１ |
| 日水協認証登録番号 | | | Ａ－２０６ |
| 塗装色 | | | マンセル値２．５Ｙ８．５／２．５ |
| 内蔵部品 | | | 減圧弁・給湯側逃し弁・排水栓・配管部品 |
| 別売部品 | | | リモコン(ＯＲＣ-1型)　リモコンケーブル |

記）本器は別売リモコン(ＯＲＣ-1型)を取付けることにより、リモコン型(9時間通電)または時間帯別電灯対応となります。
ただし、9時間通電の場合は、昼間の沸き増し機能は使用できません。

# ＢＬ　５００Ｌ配管内蔵マイコンタイプ　仕　様　書

| 項目 | | | 仕様 |
|---|---|---|---|
| 形式 | | | ＣＳ－５００ＭＥＣＢＬ２ |
| タンク容量 | | | ５００Ｌ |
| 定格電圧 | | | 単相２００Ｖ |
| 定格消費電力 | | | ５．４ｋＷ |
| 沸き上がり湯温 | | | 「高」約８７℃　「中」約７５℃　「低」６０℃ |
| 外形寸法 | 高さ | | 約２１６９㎜ |
| | 幅・奥行 | | ７１０×７６０㎜ |
| 製品質量 | 本体 | | ９７kg |
| | 満水時 | | ５９７kg |
| 主要部品 | タンク | | ステンレス鋼板（ＮＳＳ４４４Ｎ） |
| | 外装材 | | 亜鉛メッキ鋼鈑(ペンタイト鋼板) |
| | 保温材 | | グラスウール（ガラス綿保温板２号ｂ） |
| | 自動温度調節器 | | マイコン式（サーミスタによる温度検知式） |
| | 温度過昇防止器 | | 手動復帰バイメタル式(沸騰防止用・異常温度用) |
| | 発熱体 | | リン脱酸銅管（ニッケルメッキ） |
| | 接地 | | 接地端子付 |
| | 給水･給湯接続口 | | Ｒ３／４（２０Ａ） |
| | 表示ランプ | | 深夜電力通電表示灯・沸き上げ中表示灯 |
| 給水器具 | 減圧弁 | 設定圧力 | 80±4kPa{0.8±0.04kgf/cm²}(一次圧 350kPa{3.5kgf/cm²}) |
| | | 開放流量 | 一次圧 100kPa{1 kgf/cm²}にて 35L／min 以上 |
| | | 逆止閉止圧力 | 5kPa{0.05kgf/cm²}以下 |
| | | 負圧弁開作動圧力 | －55kPa{－0.55kgf/cm²}以下 |
| | | 負圧弁閉作動圧力 | 50kPa{0.5kgf/cm²}以下 |
| | | 逃し弁吹き始め圧力 | 120±10kPa{1.2±0.10kgf/cm²} |
| | | 逃し弁吹き下り圧力 | 10kPa{0.10kgf/cm²}以下 |
| | 給湯側逃し弁 | 吹き始め圧力 | 95±5kPa{0.95±0.05kgf/cm²}以内 |
| | | 吹き止り圧力 | 88kPa{0.88kgf/cm²}以上 |
| | 負圧作動弁 | 開動作圧力 | -10kPa{-0.1kgf/cm²}以下 |
| | | 閉止圧力 | 10kPa{0.1kgf/cm²}以下 |
| 型式認可番号 | | | ８１－２３２６１ |
| 日水協認証登録番号 | | | Ａ－２０６ |
| ＢＬ認定番号 | | | ＥＨ０９９６－Ａ |
| 塗装色 | | | マンセル値２．５Ｙ８．５／２．５ |
| 内蔵部品 | | | 減圧弁・給湯側逃し弁・排水栓・配管部品 |
| 別売部品 | | | リモコン(ＯＲＣ-1型)　リモコンケーブル |

記）本器は別売リモコン(ＯＲＣ-1型)を取付けることにより、リモコン型(9時間通電)または時間帯別電灯対応となります。
ただし、9時間通電の場合は、昼間の沸き増し機能は使用できません。

# 500L配管内蔵型　電気温水器
外形図

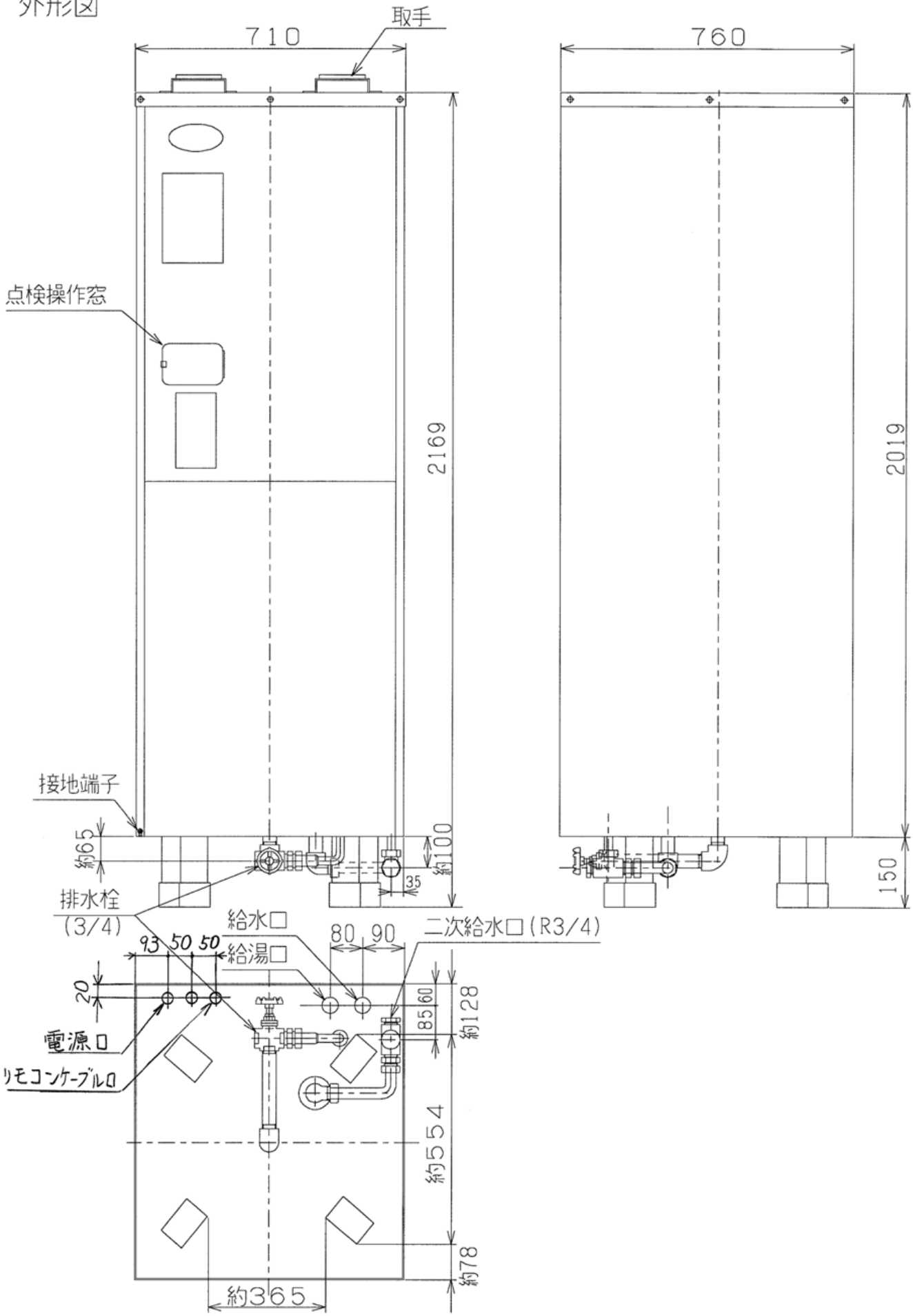

# 500L配管内蔵マイコン型　電気温水器　構造図
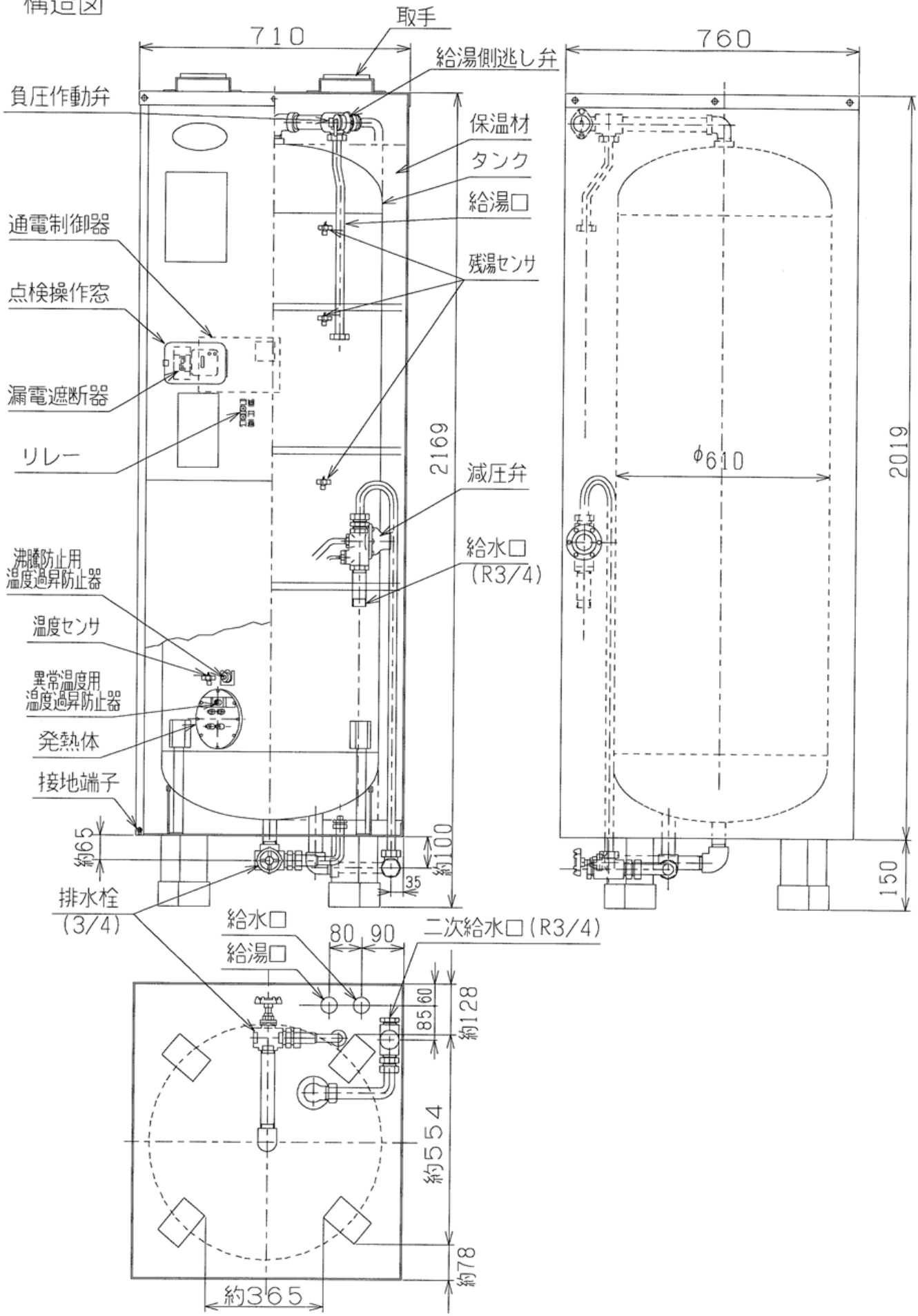
CS－500MEC2　CS－500MECBL2