２００Ｌスタンダードタイプ　仕様書

項目		仕様
形式		ＣＳ－２０１ＭＦＡ
タンク容量		２００Ｌ
定格電圧		単相２００Ｖ
定格消費電力		２.４ｋＷ
沸き上がり湯温		約６５℃～８５℃（温度可変式）
外形寸法	高さ	約１３１４㎜
	幅・奥行	６００×６３０㎜
製品質量	本体	４８kg
	満水時	２４８kg
主要部品	タンク	ステンレス鋼板（ＮＳＳ４４４Ｎ）
	外装材	カラー鋼鈑(CGCC　Z25)
	保温材	ハイ・アール(高断熱住宅用断熱材)
	自動温度調節器	気体膨張式（温度可変式）
	温度過昇防止器	手動復帰バイメタル式(沸騰防止用･空焼防止用)
	表示灯	ネオンランプ
	発熱体	リン脱酸銅管（ニッケルメッキ）
	接地	接地端子付
	給水・給湯接続口	Ｒ３／４（２０Ａ）
電気安全法による表示		PSE JET
給水器具認証番号		JET W014 -20001 -045
カラー色		色番号　Ｌ２８９
付属部品		給湯側逃し弁・排水栓・チーズ（3/4）

200L電気温水器　スタンダード・パワーアップ型

外形図

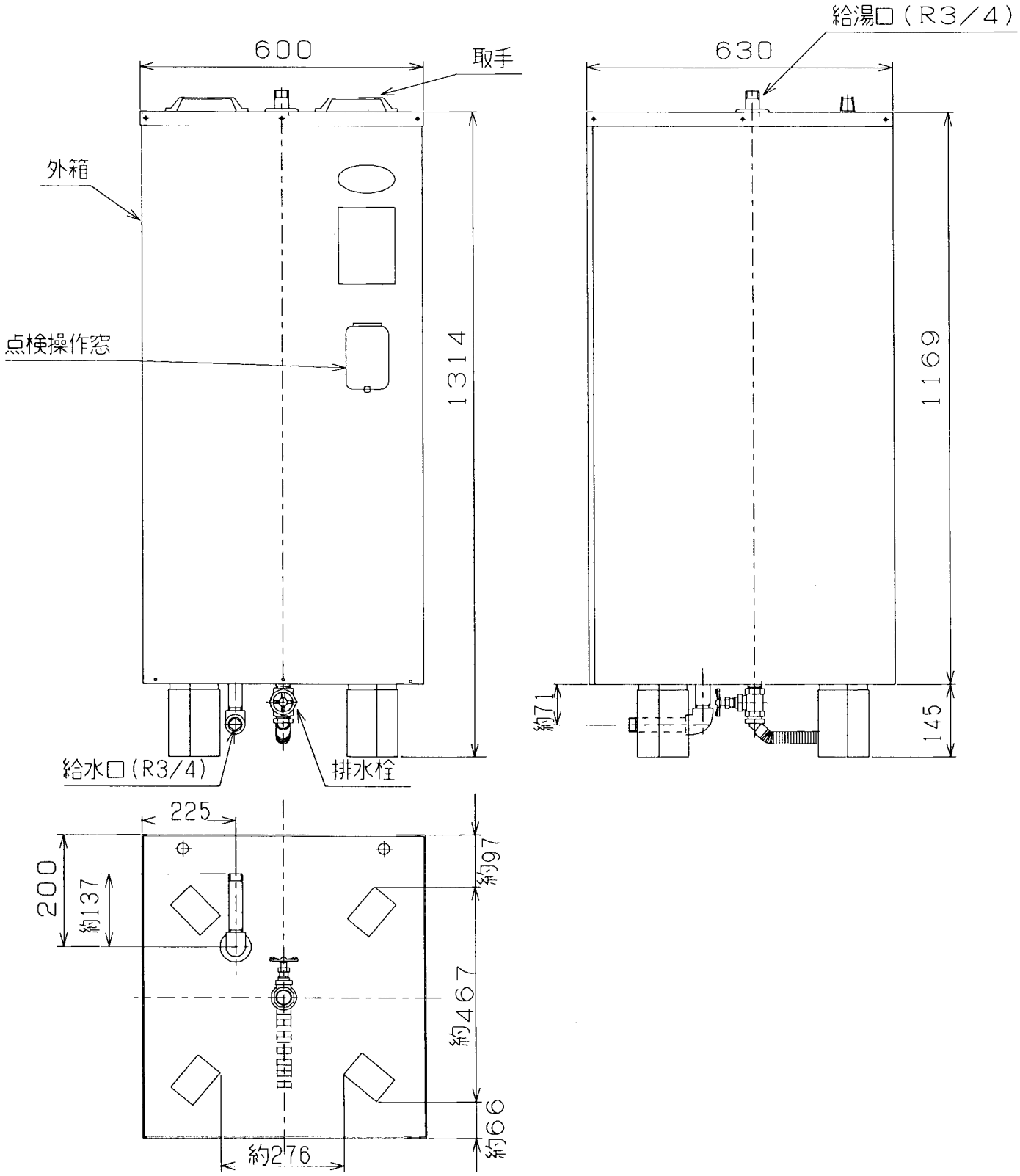

200L電気温水器　スタンダード・パワーアップ型(CS-201MFA, CS-201MPA)
構造図

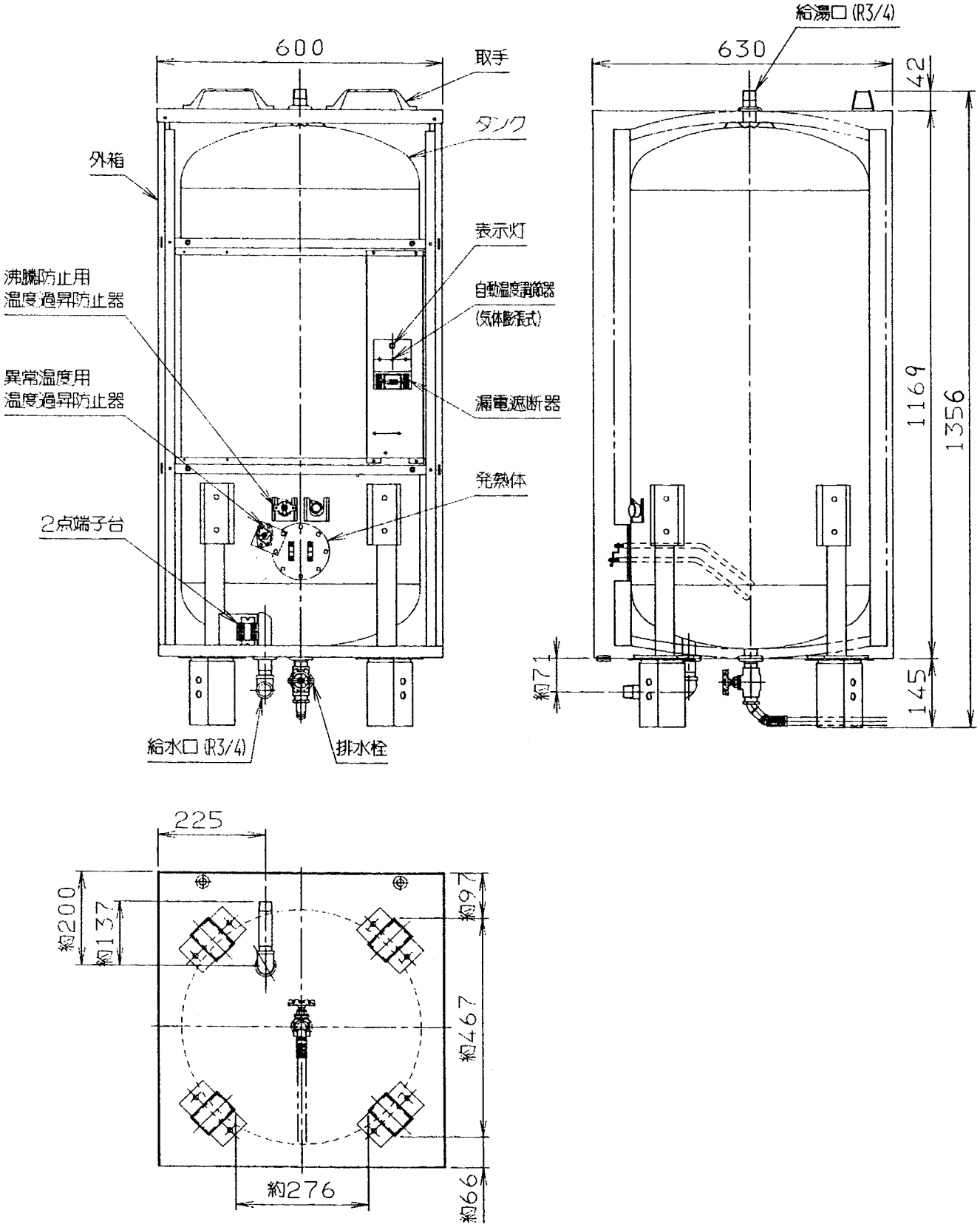

３００Ｌスタンダードタイプ　仕様書

項目		仕様
形式		ＣＳ－３０１ＭＦＡ
タンク容量		３００Ｌ
定格電圧		単相２００Ｖ
定格消費電力		３．４ｋＷ
沸き上がり湯温		約６５℃～８５℃（温度可変式）
外形寸法	高さ	約１８１４㎜
	幅・奥行	６００×６３０㎜
製品質量	本体	５９kg
	満水時	３５９kg
主要部品	タンク	ステンレス鋼板（ＮＳＳ４４４Ｎ）
	外装材	カラー鋼鈑(CGCC　Z25)
	保温材	ハイ・アール(高断熱住宅用断熱材)
	自動温度調節器	気体膨張式（温度可変式）
	温度過昇防止器	手動復帰バイメタル式(沸騰防止用･空焼防止用)
	表示灯	ネオンランプ
	発熱体	リン脱酸銅管（ニッケルメッキ）
	接地	接地端子付
	給水・給湯接続口	Ｒ３／４（２０Ａ）
電気安全法による表示		PS E JET
給水器具認証番号		JET W014 -20001 -045
カラー色		色番号　Ｌ２８９
付属部品		給湯側逃し弁・排水栓・チーズ（3/4）

300L電気温水器

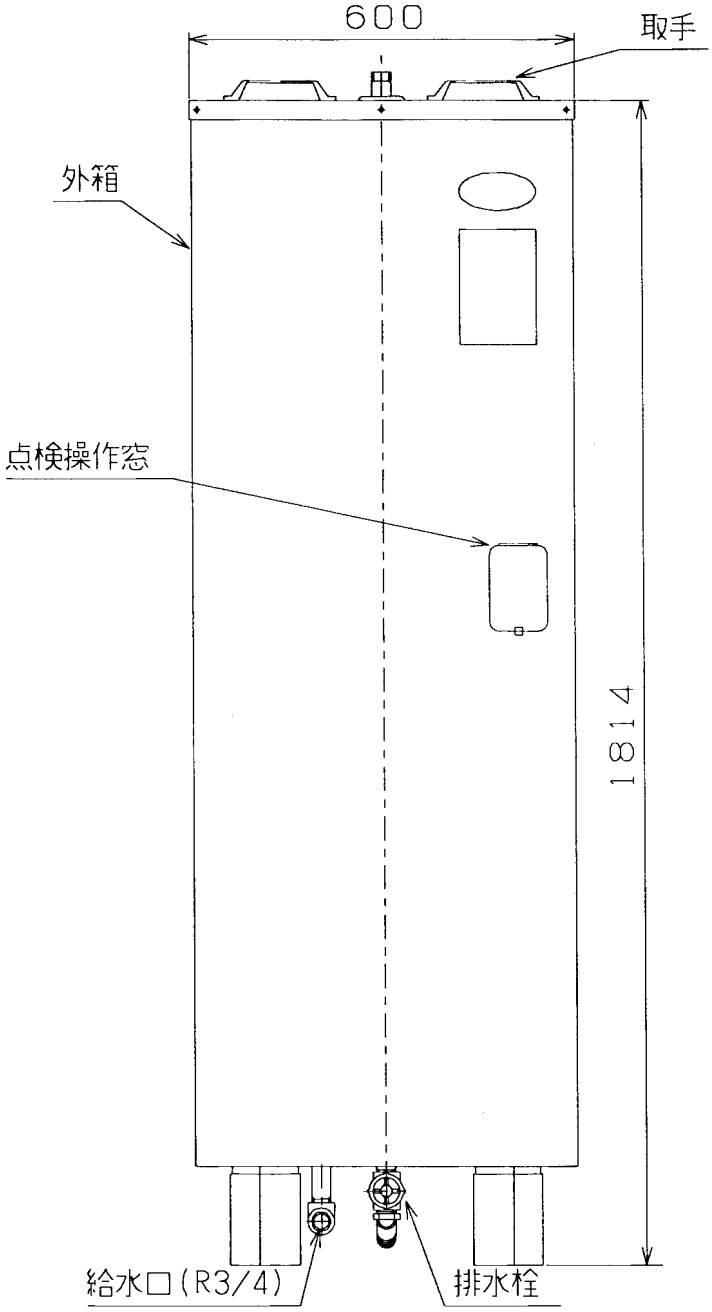
600
取手
外箱
点検操作窓
1814
給水口(R3/4)
排水栓

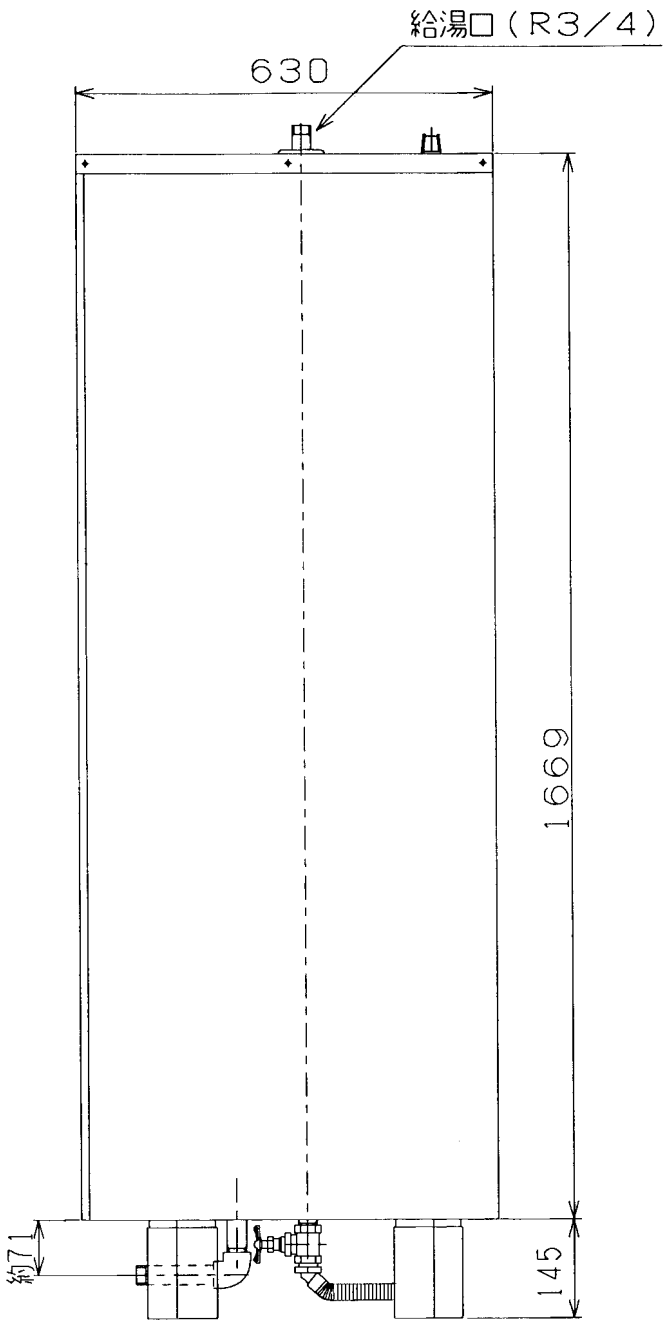
給湯口(R3/4)
630
1669
約71
145

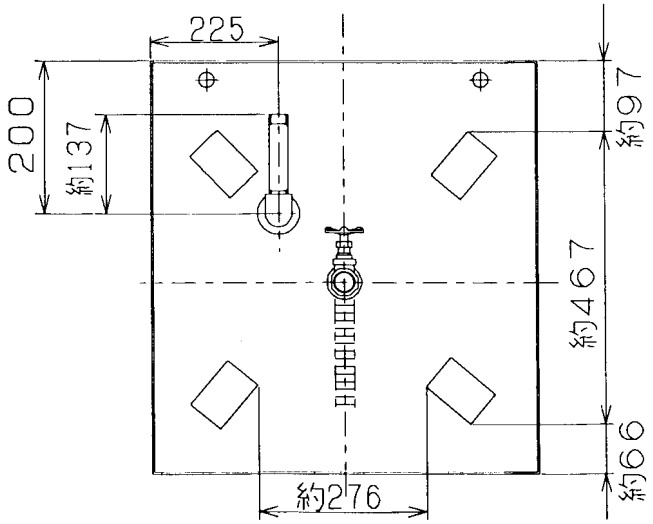
225
200
約137
約97
約467
約66
約276

300L電気温水器　スタンダード・パワーアップ型(CS-301MFA. CS-301MPA)

構造図

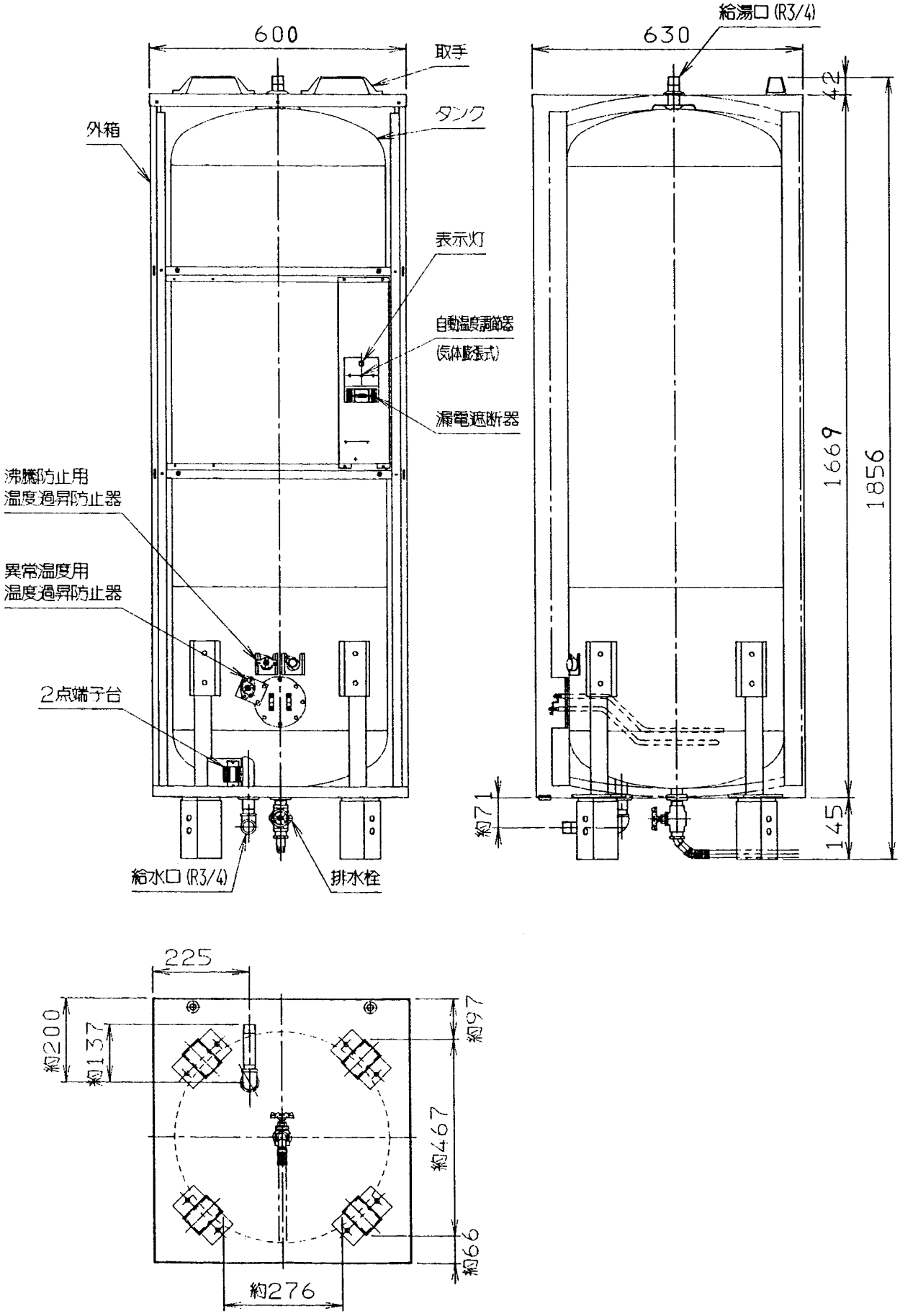

４００Ｌスタンダードタイプ　仕様書

項目		仕様
形式		ＣＳ－４０１ＭＦＡ
タンク容量		４００Ｌ
定格電圧		単相２００Ｖ
定格消費電力		４.４ｋＷ
沸き上がり湯温		約６５℃～８５℃（温度可変式）
外形寸法	高さ	約１７７６㎜
	幅・奥行	６９０×７２０㎜
製品質量	本体	７２kg
	満水時	４７２kg
主要部品	タンク	ステンレス鋼板（ＮＳＳ４４４Ｎ）
	外装材	カラー鋼鈑(CGCC　Z25)
	保温材	ハイ・アール(高断熱住宅用断熱材)
	自動温度調節器	気体膨張式（温度可変式）
	温度過昇防止器	手動復帰バイメタル式(沸騰防止用･空焼防止用)
	表示灯	ネオンランプ
	発熱体	リン脱酸銅管（ニッケルメッキ）
	接地	接地端子付
	給水・給湯接続口	Ｒ３／４（２０Ａ）
電気安全法による表示		PSE JET
給水器具認証番号		JET W014 -20001 -045
カラー色		色番号　Ｌ２８９
付属部品		給湯側逃し弁・排水栓・チーズ（3/4）

400L電気温水器
外形図

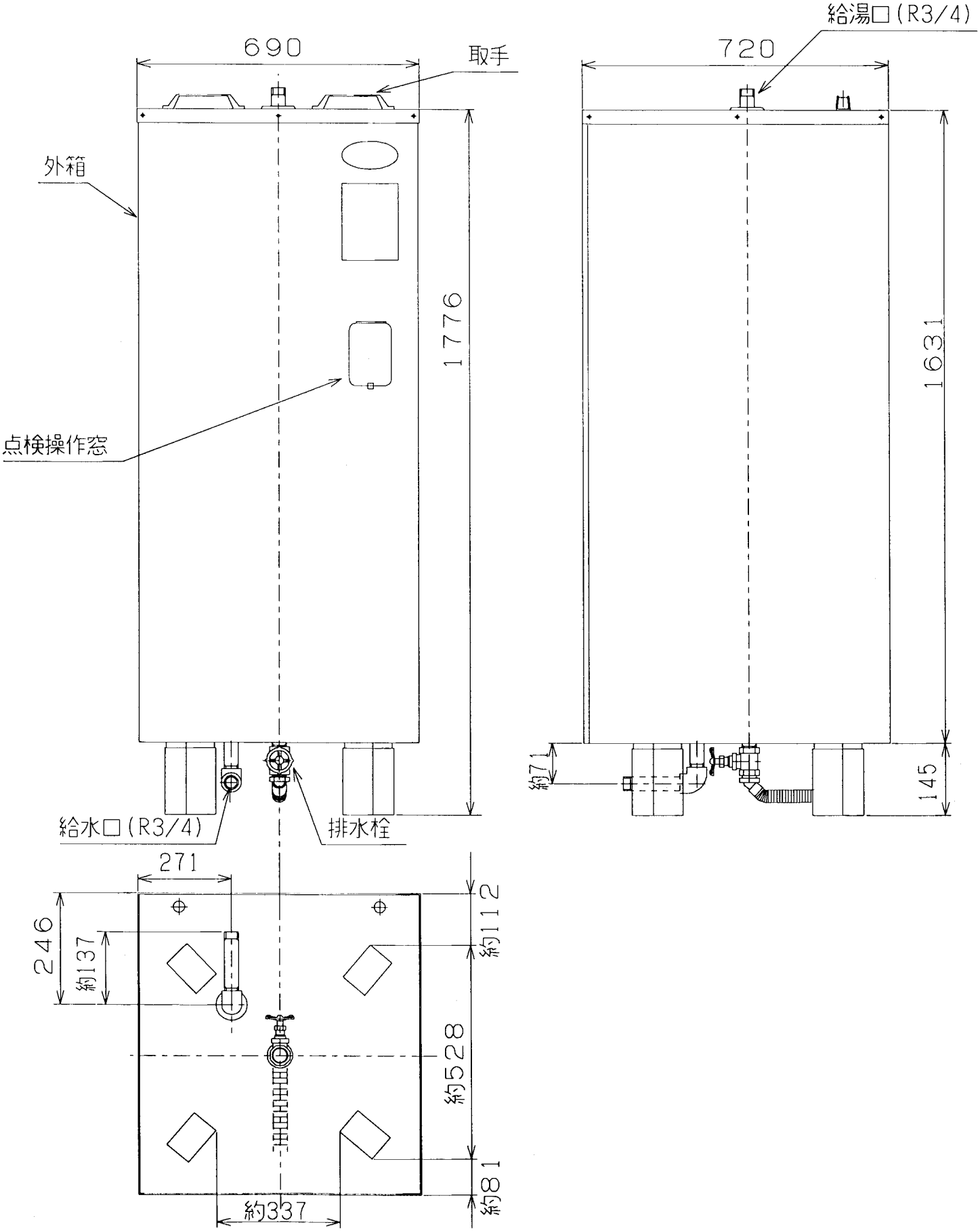

400L電気温水器　スタンダード型（CS-401MFA）
構造図

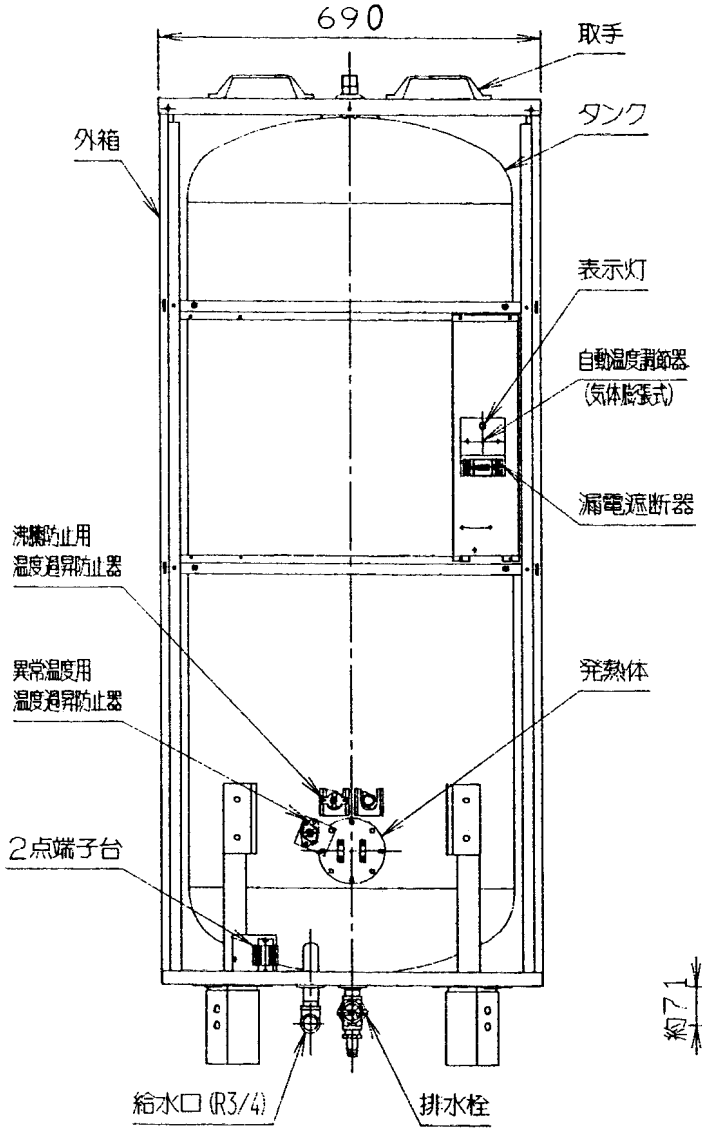

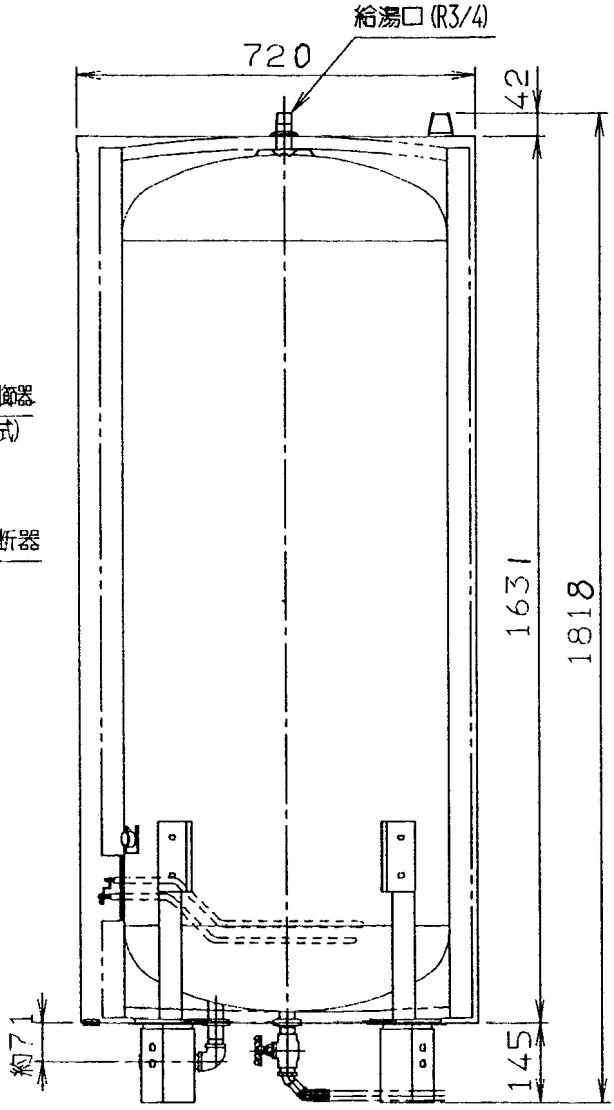

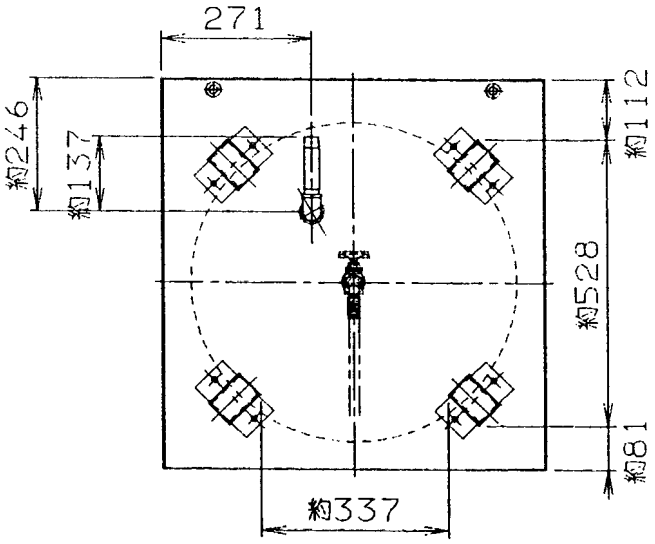

５００Ｌスタンダードタイプ　仕様書

項目		仕様
形式		ＣＳ－５０１ＭＦＡ
タンク容量		５００Ｌ
定格電圧		単相２００Ｖ
定格消費電力		５．４ｋＷ
沸き上がり湯温		約６５℃～８５℃（温度可変式）
外形寸法	高さ	約２０５０㎜
	幅・奥行	６９０×７２０㎜
製品質量	本体	８４kg
	満水時	５８４kg
主要部品	タンク	ステンレス鋼板（ＮＳＳ４４４Ｎ）
	外装材	カラー鋼鈑(CGCC　Z25)
	保温材	ハイ・アール(高断熱住宅用断熱材)
	自動温度調節器	気体膨張式（温度可変式）
	温度過昇防止器	手動復帰バイメタル式(沸騰防止用･空焼防止用)
	表示灯	ネオンランプ
	発熱体	リン脱酸銅管（ニッケルメッキ）
	接地	接地端子付
	給水・給湯接続口	Ｒ３／４（２０Ａ）
電気安全法による表示		PSE JET
給水器具認証番号		JET W014 -20001 -045
カラー色		色番号　Ｌ２８９
付属部品		給湯側逃し弁・排水栓・チーズ（3/4）

500L電気温水器
外形図

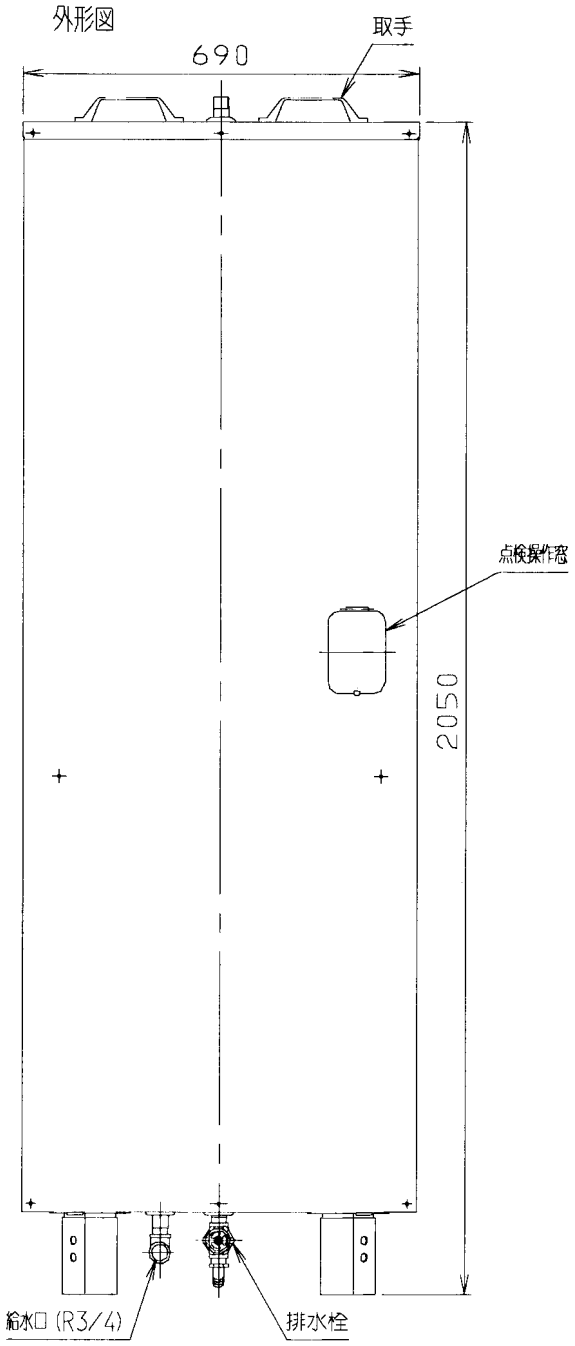

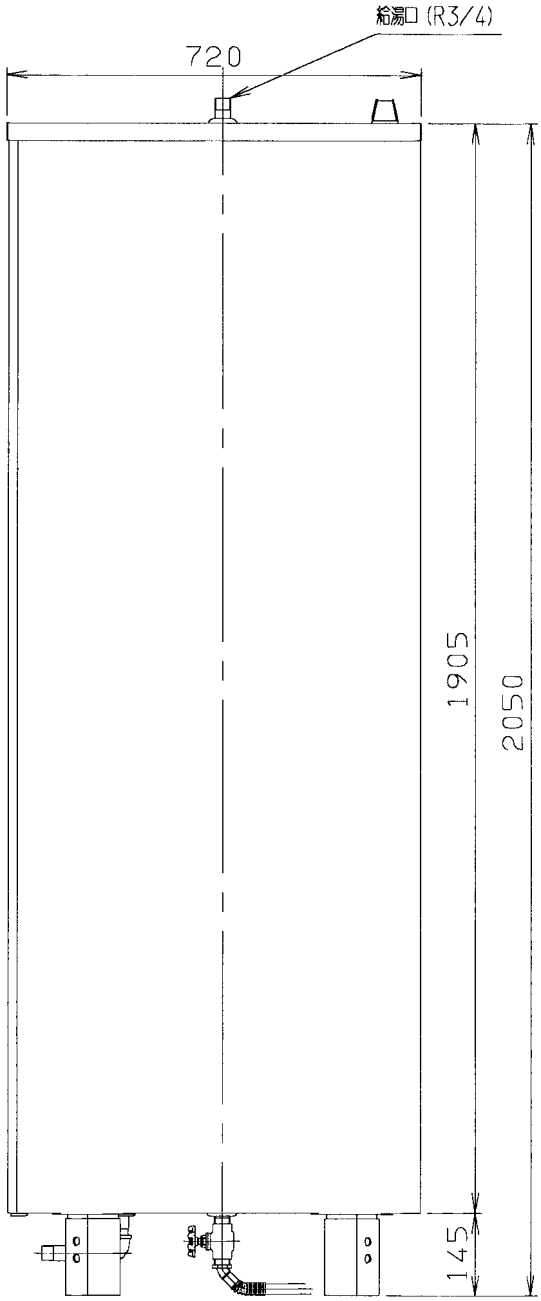

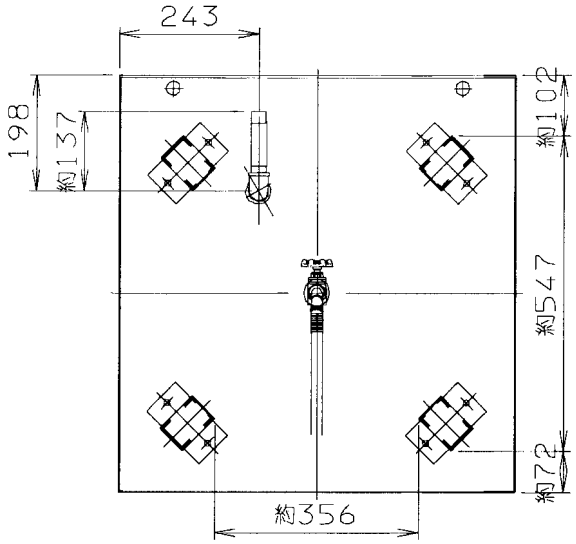
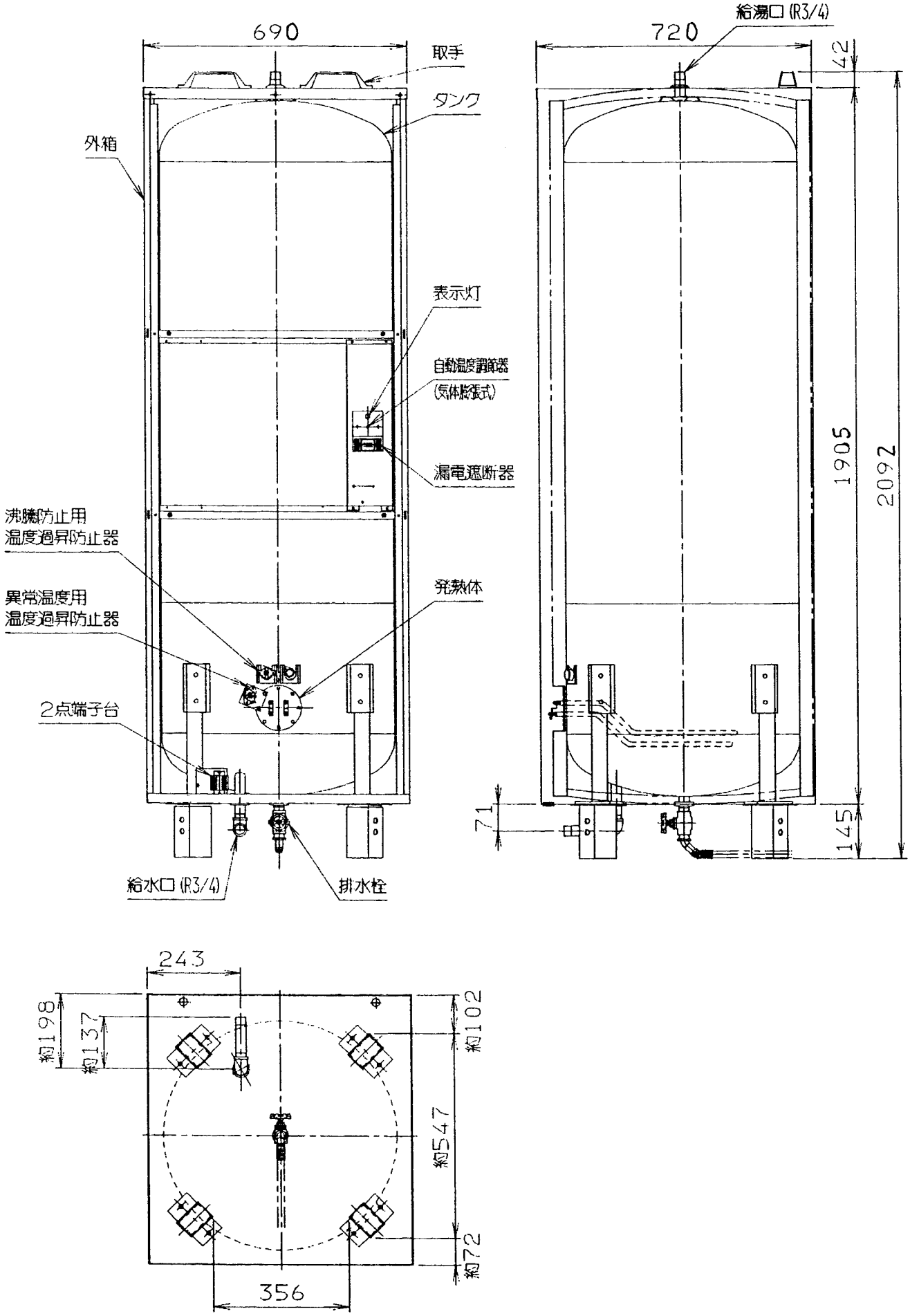
500L電気温水器　スタンダード型(CS-501MFA)
構造図